KKT chillers

Stromlaufplan

wiring diagram

Projekt project	P 111101/06
Anlage / Typ sub-group / type	Industriekühler SC 218 L - U/S industrial chiller SC 218 L - U/S
Kunde customer	Siemens

a	new brand	25.11.2013	R.Zeilmann

Alle Leitungen ohne Querschnittsangabe sind H05V-K 1,0 mm²
All lines without cross-sectional specification are H05V-K 1,0 mm²

Gezeichnet mit ELCAD (R)

c				Datum	18.12.2012	KKT chillers - a brand of ait - deutschland GmbH		Stromlaufplan SC 218 L-US	last update 25.11.2013	=
b	docnr.	02.05.13	rze	Bearb.	R.Zeilmann			SC 218		+
a	Auswerten	16.04.13	rze	Gepr.	N.Blümig			81700501.Ka	Deckblatt / cover	Seite 1
	Änderung	Datum	Name	Norm	UL	Ersatz durch:	Ersatz für: Ursprung: KKT			Bl. 18

Achtung !
Vor Inbetriebnahme - alle Schrauben an Schützen , Klemmen , Relais und Reglern nachziehen.

Attention
before first initial operation starting - tighten all screws on contactors , relais , terminals and controller.

Netzspannung / line	3 x 440-480V/PE 60Hz
Schutzart / protection class	IP 54 (outdoor use)
Steuerspannung / control voltage	24VAC
Anschlußleistung / connected load	ca.32 KW / ca. 44 KVA
Stromaufnahme / minimum circuit protection (MCA)	ca. 63 A
Vorsicherung / overcurrent protection (OCP)	80 A
Einschaltstrom/Impulsdauer inrush amps/duration	250A / 50 ms

Drahtfarben / colors of wiring :

Hauptstromkreise / main power : schwarz / black
Schutzleiter / protective conductor : grün-gelb / green-yellow
Steuerspannung / control voltage 24VAC (U) : rot / red
Steuerspannung / control voltage 24VAC (V) : rot / red
Steuerspannung / control voltage 24VDC (+) : blau / blue
Steuerspannung / control voltage 24VDC (-) : blau-weiss / blue-white
Steuerspannung / control voltage 230VAC (U) : braun / brown
Steuerspannung / control voltage 230VAC (V) : grau / grey

Pot.-freie Verdrahtung / wiring witout potential : orange / orange

Alle Leitungen ohne Querschnittsangabe sind H05V-K 1,0 mm²
All lines without cross-sectional specification are H05V-K 1,0 mm²

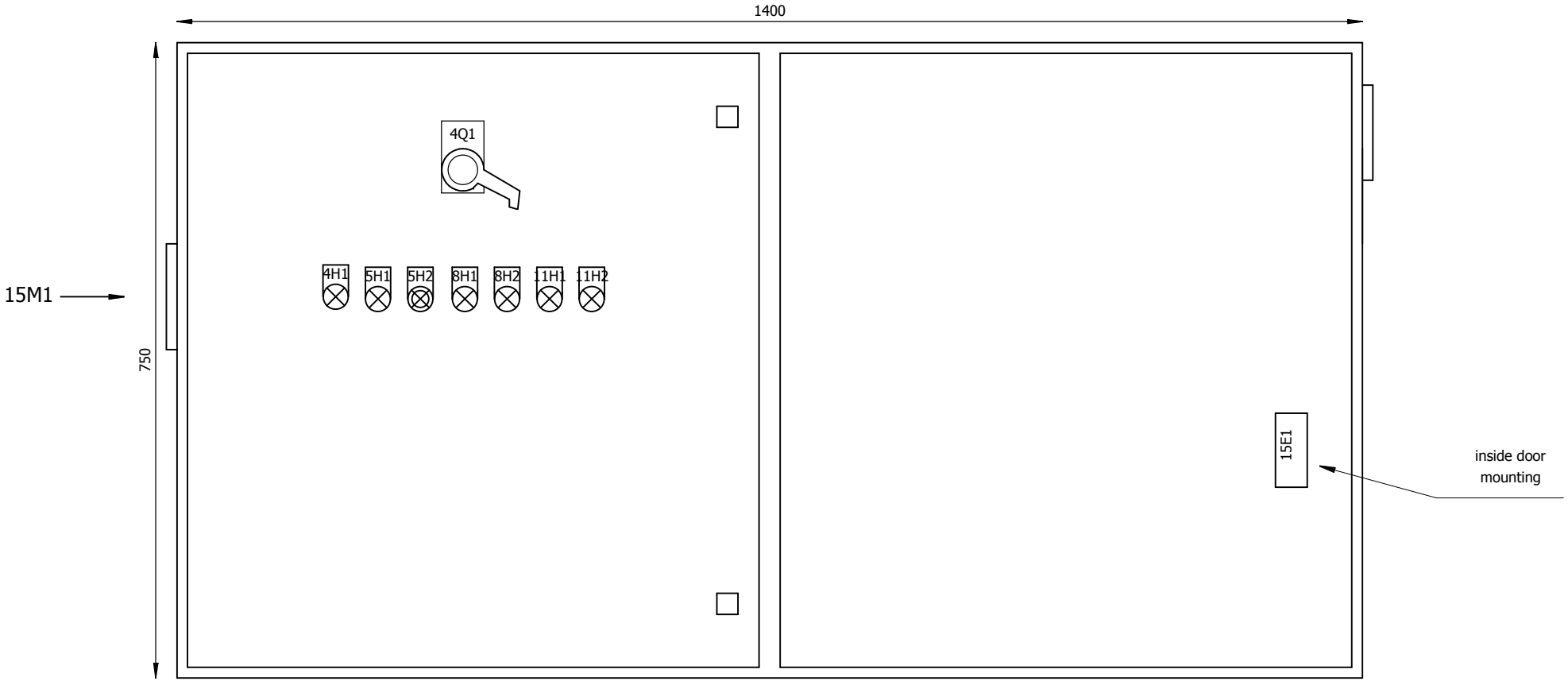

Gehäuse Fab.: Caleg
Farbe : RAL 1013
Schilder : englisch

M 1:5
DIN A3

Alle Leitungen ohne Querschnittsangabe sind H05V-K 1,0 mm²
All lines without cross-sectional specification are H05V-K 1,0 mm²

Gezeichnet mit ELCAD (R)

c				Datum	18.12.2012	KKT chillers - a brand of ait - deutschland GmbH		Stromlaufplan	SC 218 L-US	=
b				Bearb.	R.Zeilmann			SC 218		+
a				Gepr.	N.Blümig			81700501.Ka		Ansicht/view
	Änderung	Datum	Name	Norm	UL	Ersatz durch:	Ersatz für:	Ursprung: KKT		Seite 3 Bl. 18

to install the
soft start for compressors:
remove the contactor
to the solid state relay
suitable wiring diagram sheet 7a / 10a

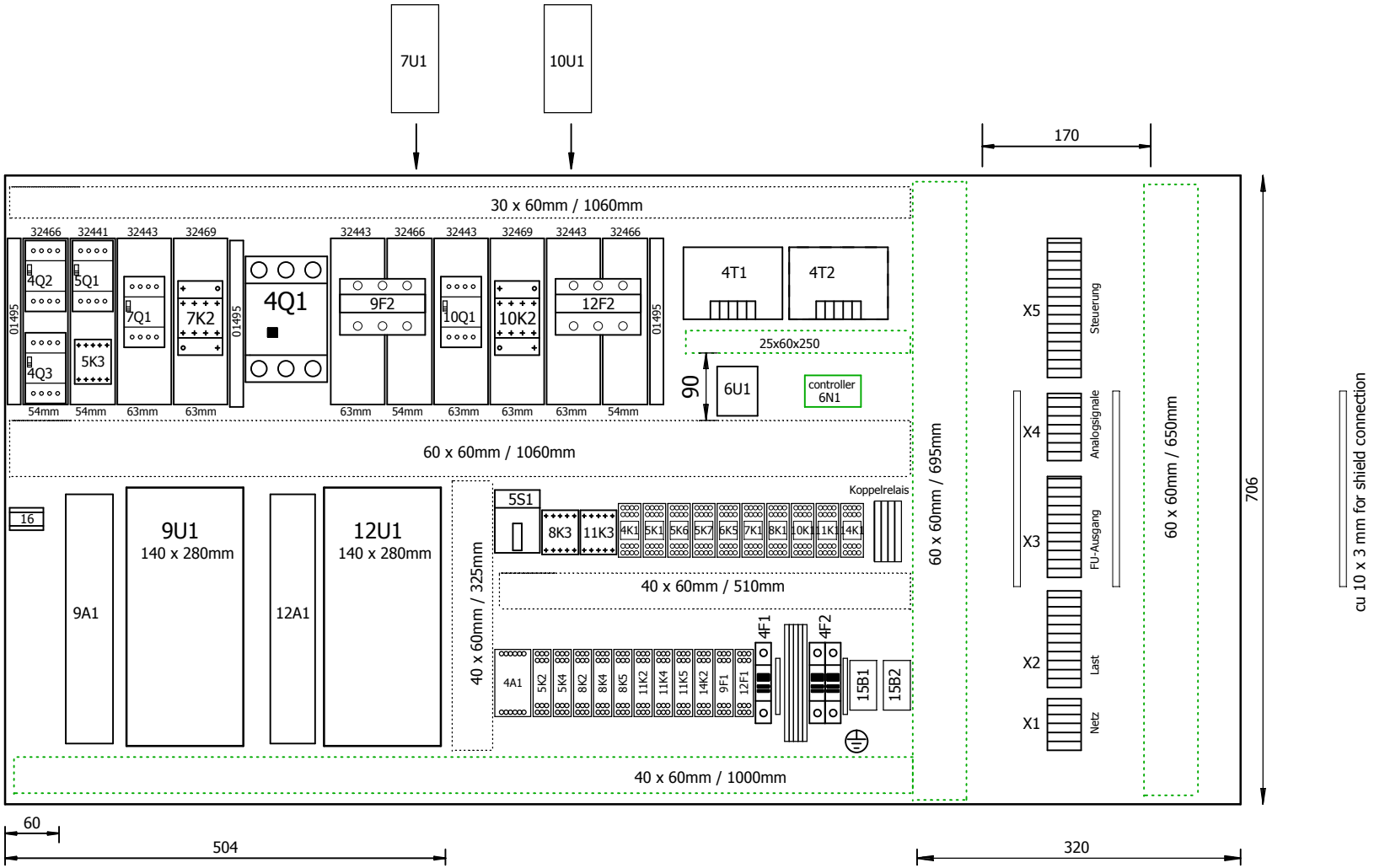

M 1:5
DIN A3

Alle Leitungen ohne Querschnittsangabe sind H05V-K 1,0 mm²
All lines without cross-sectional specification are H05V-K 1,0 mm²

Gezeichnet mit ELCAD (R)

c				Datum	18.12.2012	KKT chillers - a brand of ait - deutschland GmbH	KKT chillers	Stromlaufplan	SC 218 L-US	=	
b				Bearb.	R.Zeilmann			SC 218		+	
a				Gepr.	N.Blümig			81700501.Ka		Ansicht/view	Seite 3.1
	Änderung	Datum	Name	Norm	UL	Ersatz durch:	Ersatz für:	Ursprung: KKT			Bl. 18

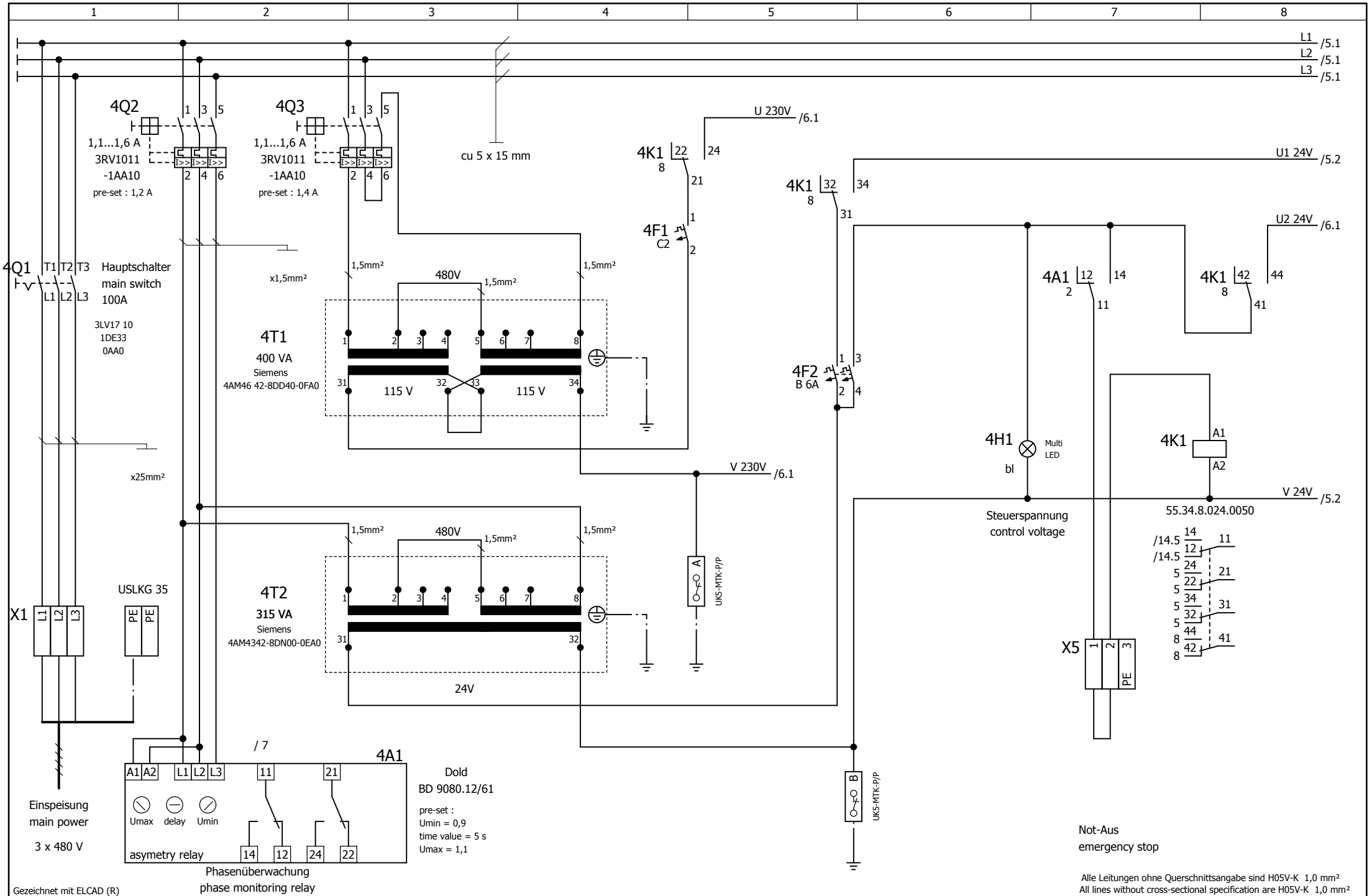

Gezeichnet mit ELCAD (R)

Alle Leitungen ohne Querschnittsangabe sind H05V-K 1,0 mm²
All lines without cross-sectional specification are H05V-K 1,0 mm²

c				Datum	18.12.2012	KKT chillers - a brand of ait - deutschland GmbH	KKT chillers	Stromlaufplan SC 218 81700501.Ka	SC 218 L-US	=
b				Bearb.	R.Zeilmann					+
a				Gepr.	N.Blümig					
	Änderung	Datum	Name	Norm	UL	Ersatz durch:	Ersatz für:	Ursprung: KKT	Einspeisung/power supply	Seite 4 Bl. 18

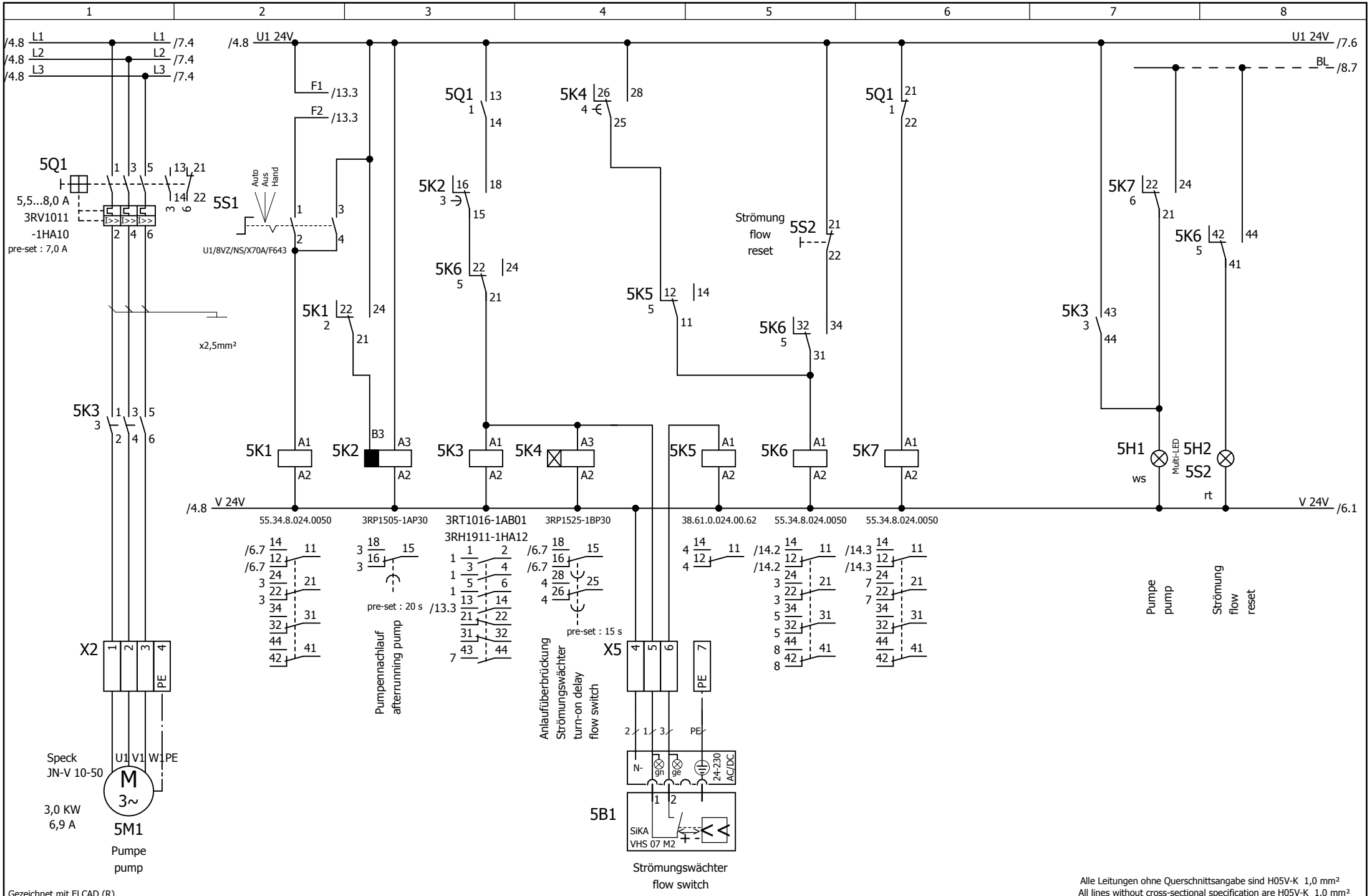

Gezeichnet mit ELCAD (R)

Alle Leitungen ohne Querschnittsangabe sind H05V-K 1,0 mm²
All lines without cross-sectional specification are H05V-K 1,0 mm²

c				Datum	18.12.2012	KKT chillers - a brand of ait - deutschland GmbH	Stromlaufplan SC 218 81700501.Ka	SC 218 L-US	=
b				Bearb.	R.Zeilmann				+
a	5B1	18.12.12	rze	Gepr.	N.Blümig			Primärpumpe/primary pump	Seite 5
	Änderung	Datum	Name	Norm	UL	Ersatz durch: / Ersatz für: / Ursprung: KKT			Bl. 18

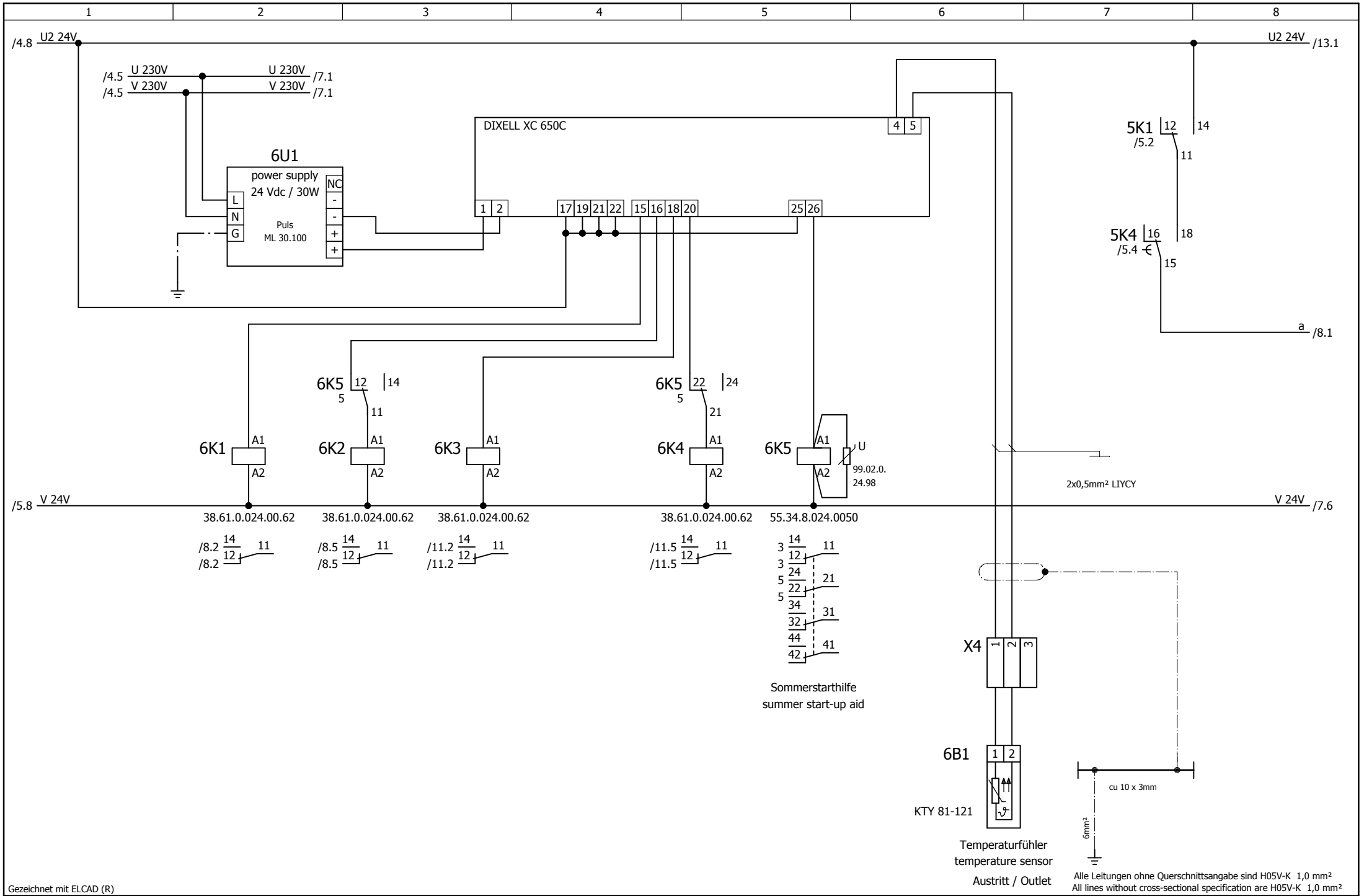

Gezeichnet mit ELCAD (R)

c				Datum	18.12.2012	KKT chillers - a brand of ait - deutschland GmbH		Stromlaufplan	SC 218 L-US	=
b				Bearb.	R.Zeilmann			SC 218		+
a	con25/26	18.12.12	rze	Gepr.	N.Blümig			81700501.Ka	Temperaturgelung/temperature control	Seite 6
	Änderung	Datum	Name	Norm	UL	Ersatz durch:	Ersatz für:	Ursprung: KKT		Bl. 18

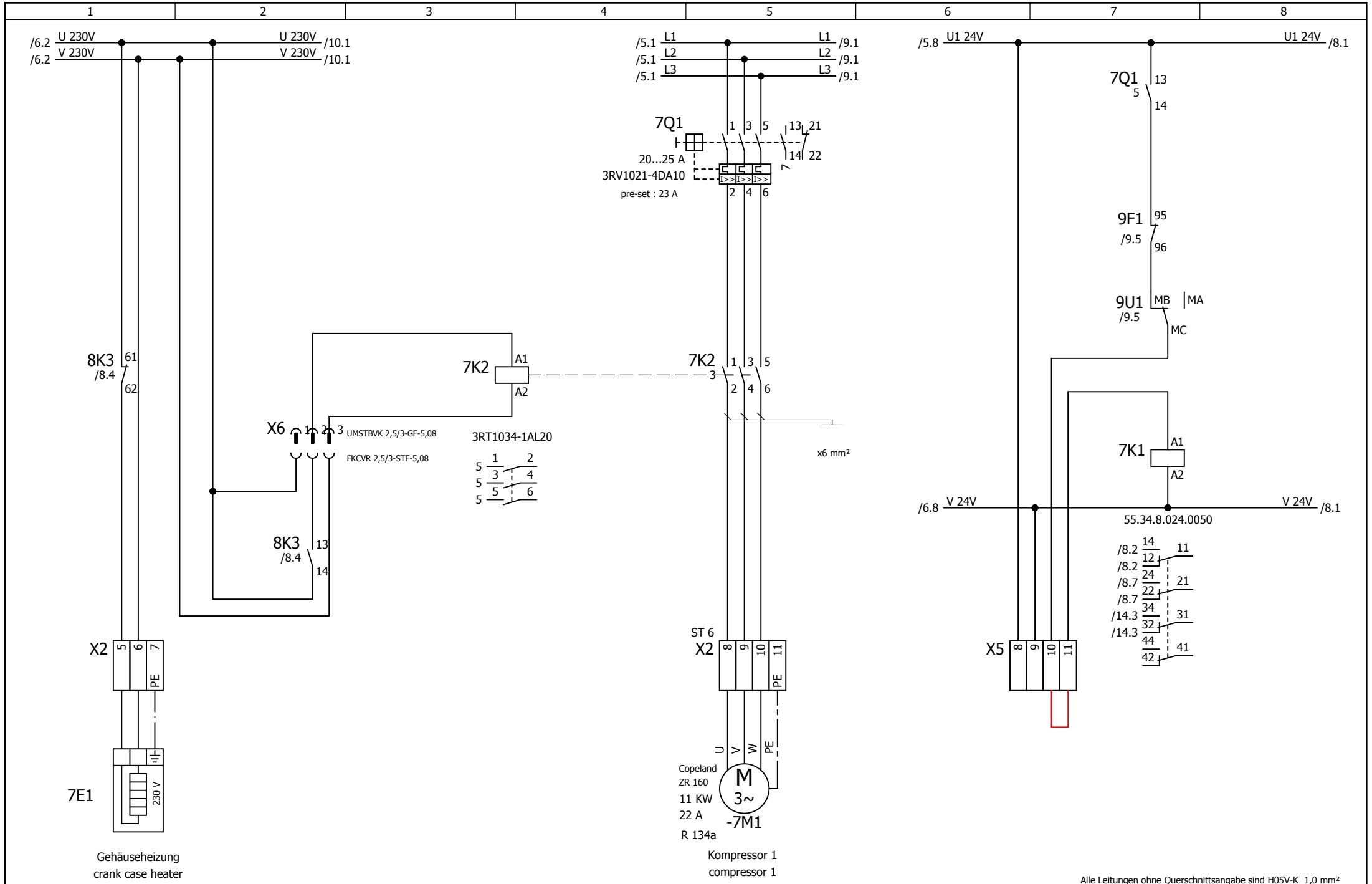

Gezeichnet mit ELCAD (R)

Alle Leitungen ohne Querschnittsangabe sind H05V-K 1,0 mm²
All lines without cross-sectional specification are H05V-K 1,0 mm²

c				Datum	18.12.2012	KKT chillers - a brand of ait - deutschland GmbH		Stromlaufplan SC 218 L-US	=
b				Bearb.	R.Zeilmann			SC 218	+
a	ZR160	30.04.13	rze	Gepr.	N.Blümig			81700501.Ka	Kompressor 1/compressor 1
	Änderung	Datum	Name	Norm	UL	Ersatz durch:	Ersatz für:	Ursprung: KKT	Seite 7 / Bl. 18

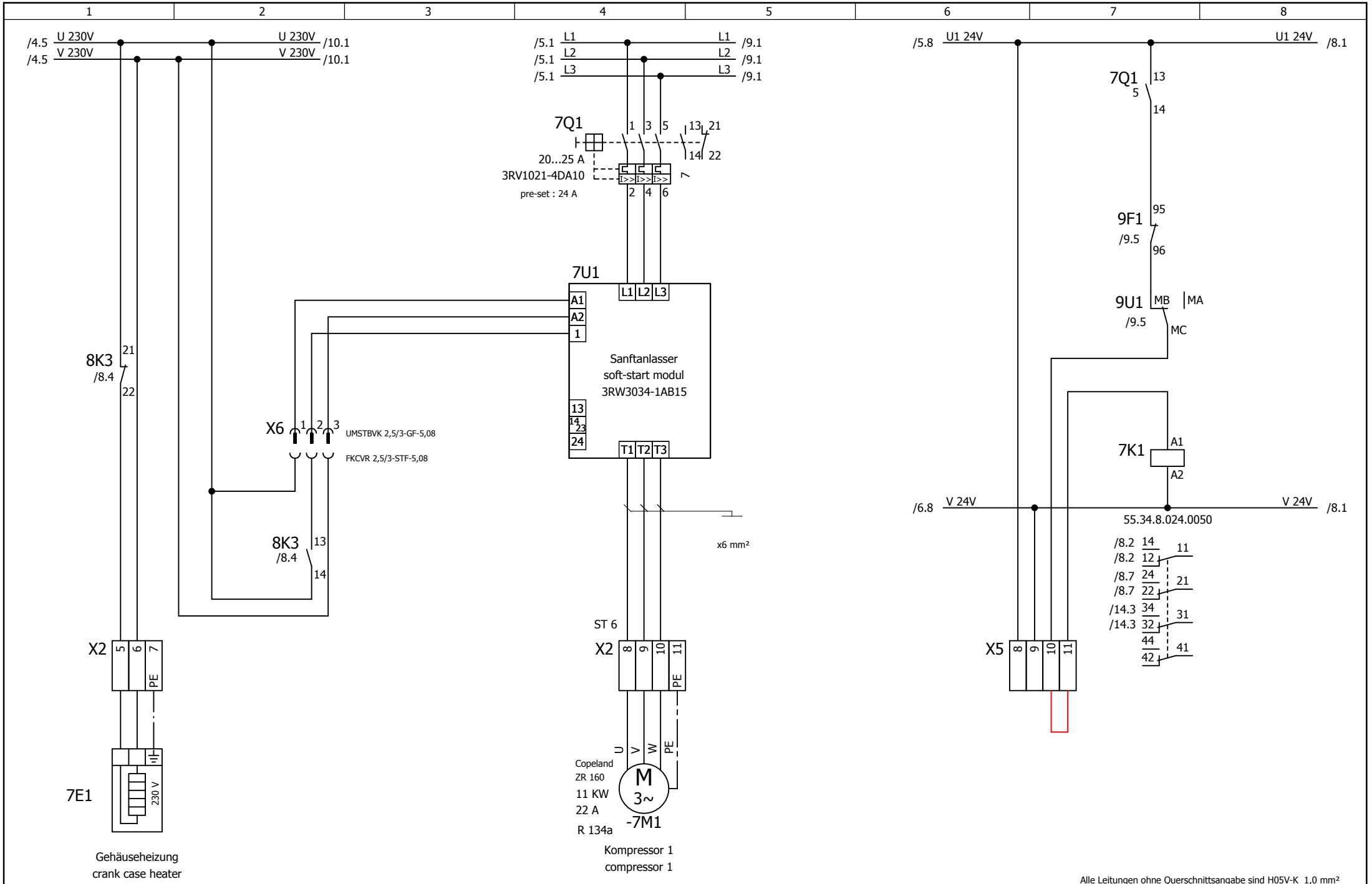

Gezeichnet mit ELCAD (R)

c				Datum	18.12.2012	KKT chillers - a brand of ait - deutschland GmbH		Stromlaufplan SC 218 81700501.Ka	SC 218 L-US
b				Bearb.	R.Zeilmann				
a	ZR160	30.04.13	rze	Gepr.	N.Blümig				
	Änderung	Datum	Name	Norm	UL	Ersatz durch:	Ersatz für:	Ursprung: KKT	

Kompressor 1/compressor 1

Seite 7.1
Bl. 18

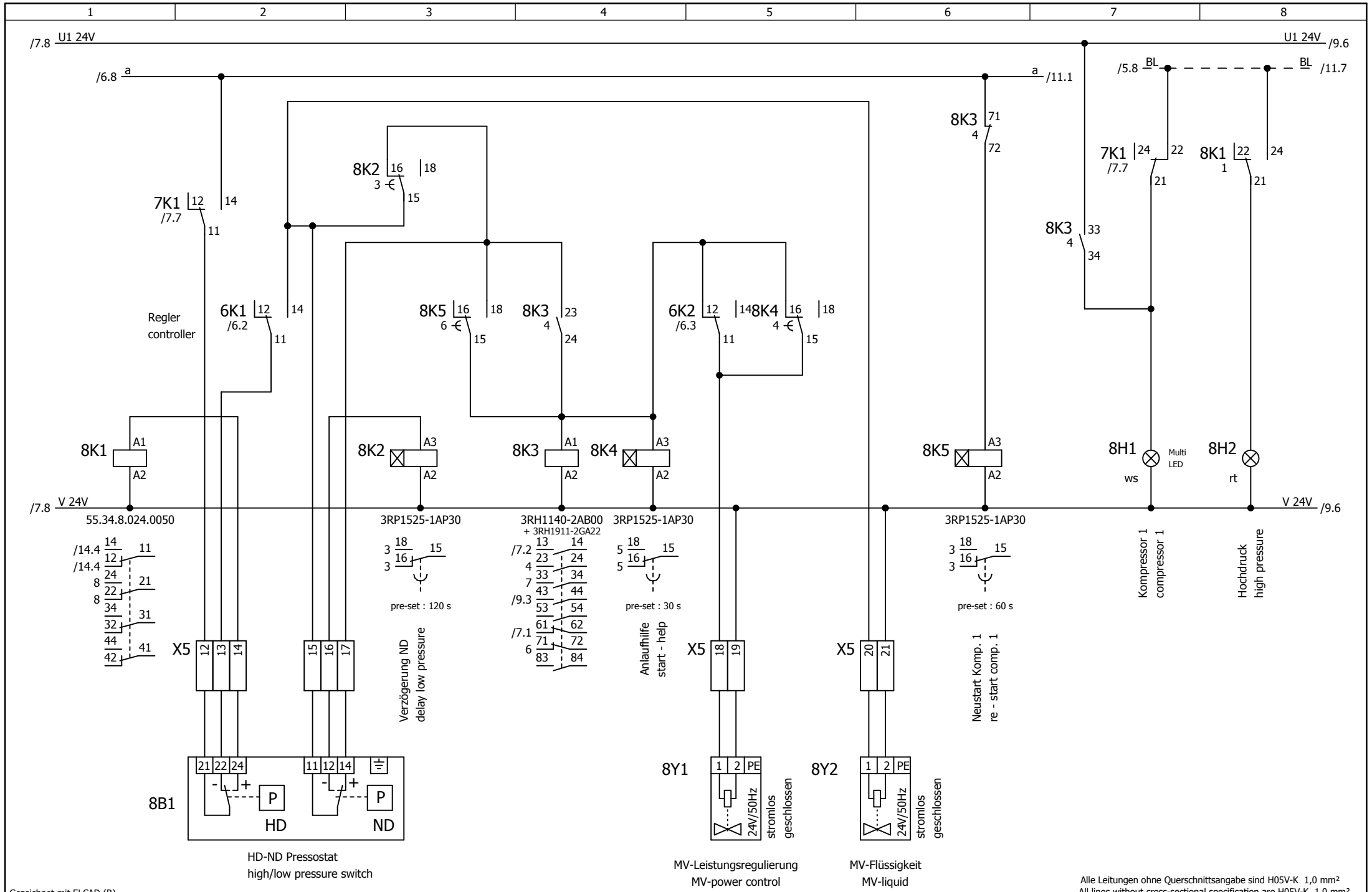

Alle Leitungen ohne Querschnittsangabe sind H05V-K 1,0 mm²
All lines without cross-sectional specification are H05V-K 1,0 mm²

Gezeichnet mit ELCAD (R)

c				Datum	18.12.2012	KKT chillers - a brand of ait - deutschland GmbH		Stromlaufplan SC 218 81700501.Ka	SC 218 L-US
b				Bearb.	R.Zeilmann				
a				Gepr.	N.Blümig				
	Änderung	Datum	Name	Norm	UL	Ersatz durch:	Ersatz für:	Ursprung: KKT	

KKT chillers

Kompressor 1 / compressor 1

Seite 8
Bl. 18

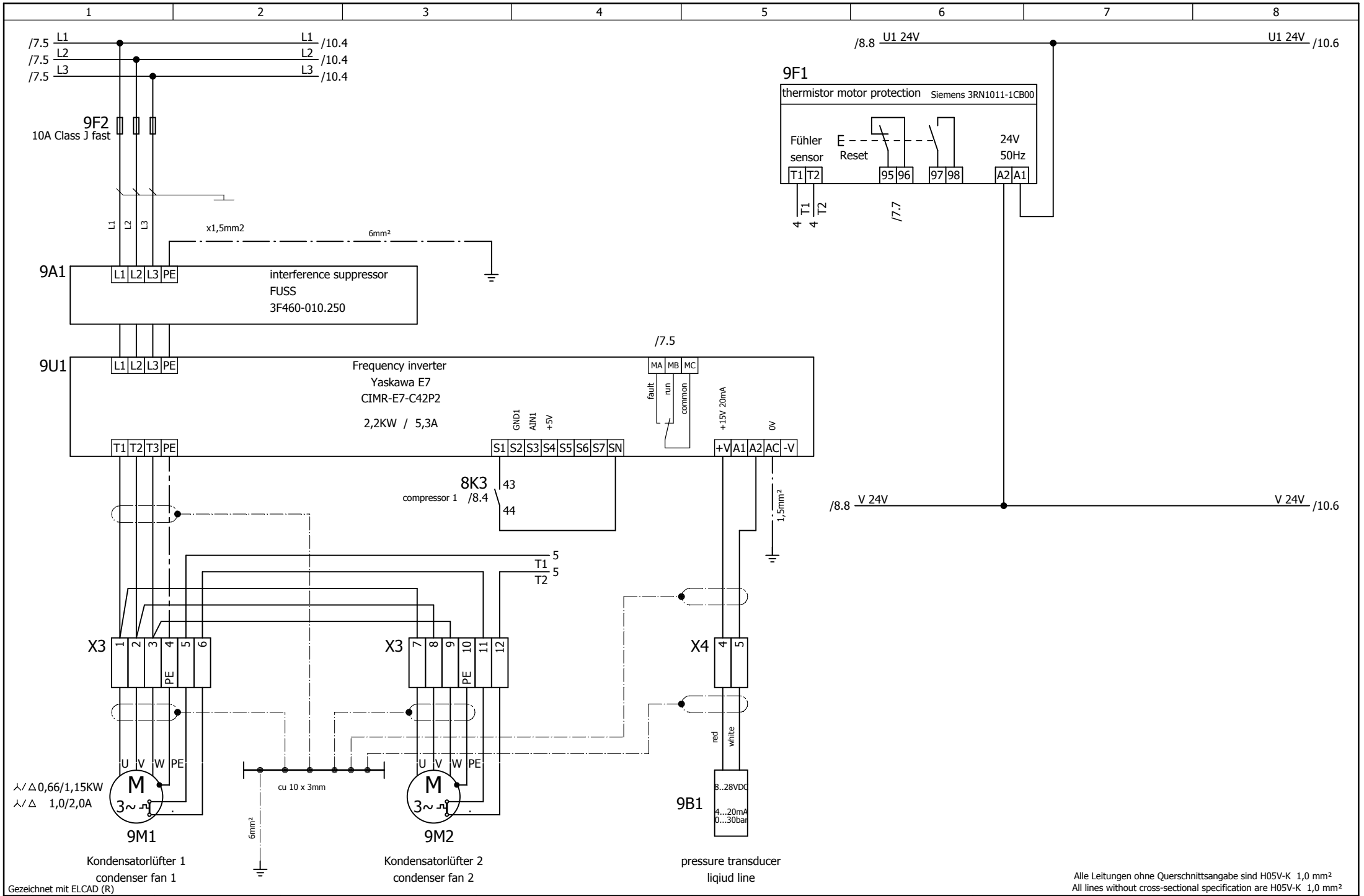

Alle Leitungen ohne Querschnittsangabe sind H05V-K 1,0 mm²
All lines without cross-sectional specification are H05V-K 1,0 mm²

Gezeichnet mit ELCAD (R)

c				Datum	18.12.2012	KKT chillers - a brand of ait - deutschland GmbH	KKT chillers	Stromlaufplan SC 218 L-US	=
b				Bearb.	R.Zeilmann			SC 218	+
a				Gepr.	N.Blümig			81700501.Ka	Kondensator 1 / condenser 1
	Änderung	Datum	Name	Norm	UL	Ersatz durch:	Ersatz für:	Ursprung: KKT	Seite 9 Bl. 18

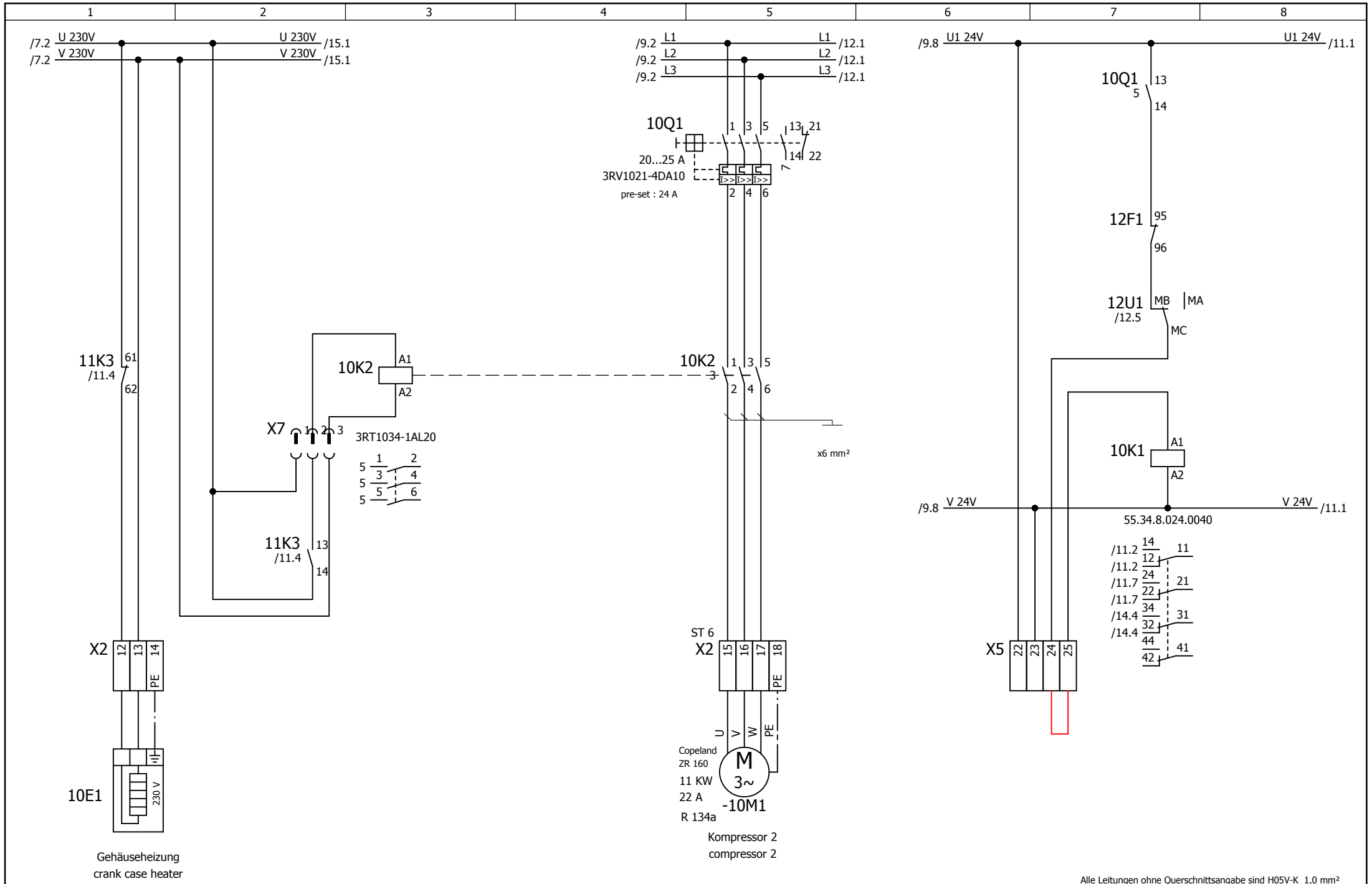

Alle Leitungen ohne Querschnittsangabe sind H05V-K 1,0 mm²
All lines without cross-sectional specification are H05V-K 1,0 mm²

Gezeichnet mit ELCAD (R)

c				Datum	18.12.2012	KKT chillers - a brand of ait - deutschland GmbH	Stromlaufplan SC 218 81700501.Ka	SC 218 L-US	=
b				Bearb.	R.Zeilmann				+
a	ZR160	30.04.13	rze	Gepr.	N.Blümig			Kompressor 2 / compressor 2	Seite 10
	Änderung	Datum	Name	Norm	UL	Ersatz durch: / Ersatz für: / Ursprung: KKT			Bl. 18

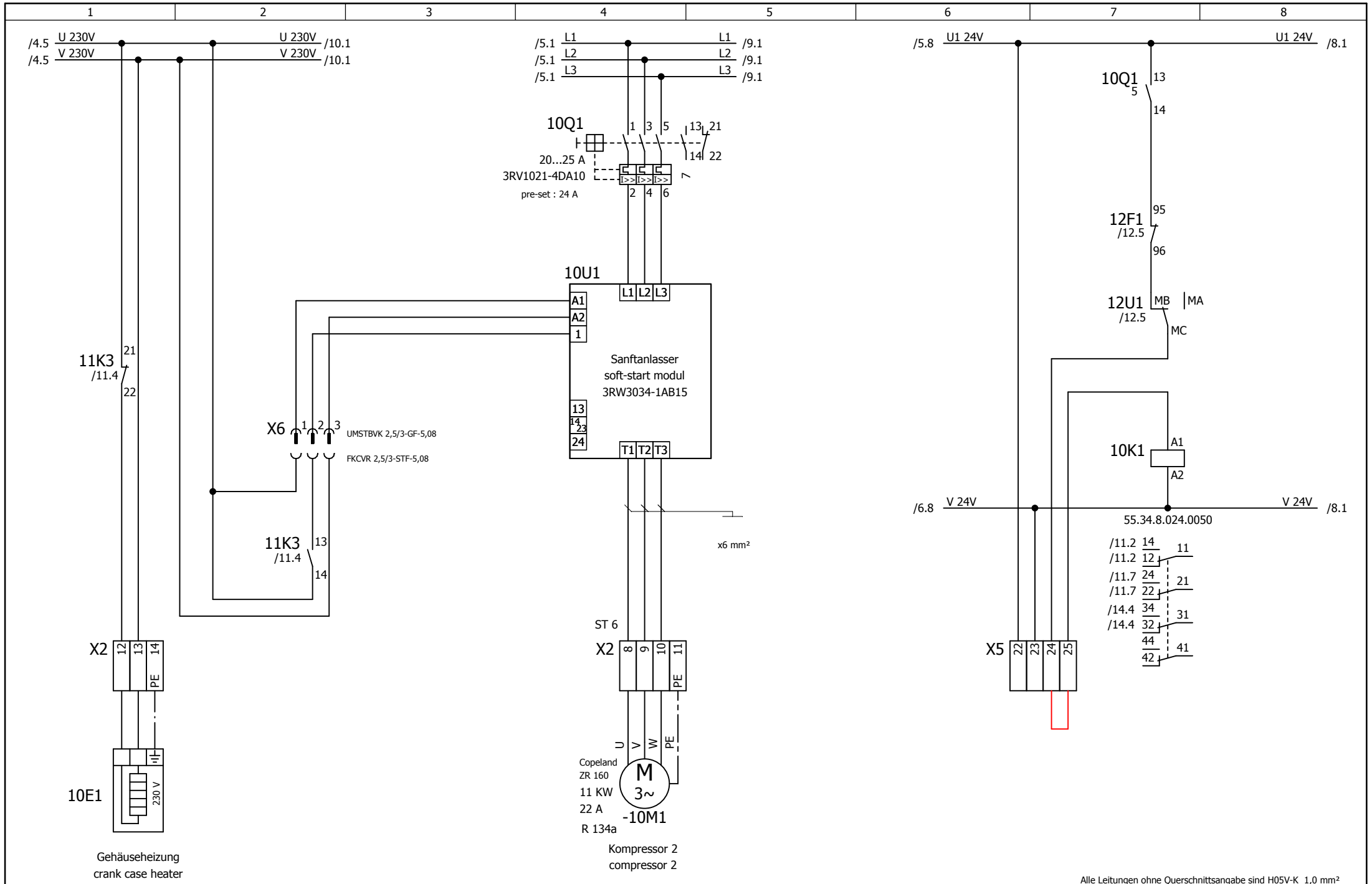

Gezeichnet mit ELCAD (R)

Alle Leitungen ohne Querschnittsangabe sind H05V-K 1,0 mm²
All lines without cross-sectional specification are H05V-K 1,0 mm²

c				Datum	18.12.2012	KKT chillers - a brand of ait - deutschland GmbH	Stromlaufplan SC 218 81700501.Ka	SC 218 L-US
b				Bearb.	R.Zeilmann			=
a	ZR160	30.04.13	rze	Gepr.	N.Blümig			+
	Änderung	Datum	Name	Norm	UL	Ersatz durch: / Ersatz für: / Ursprung: KKT	Kompressor 2 / compressor 2	Seite 10.1 Bl. 18

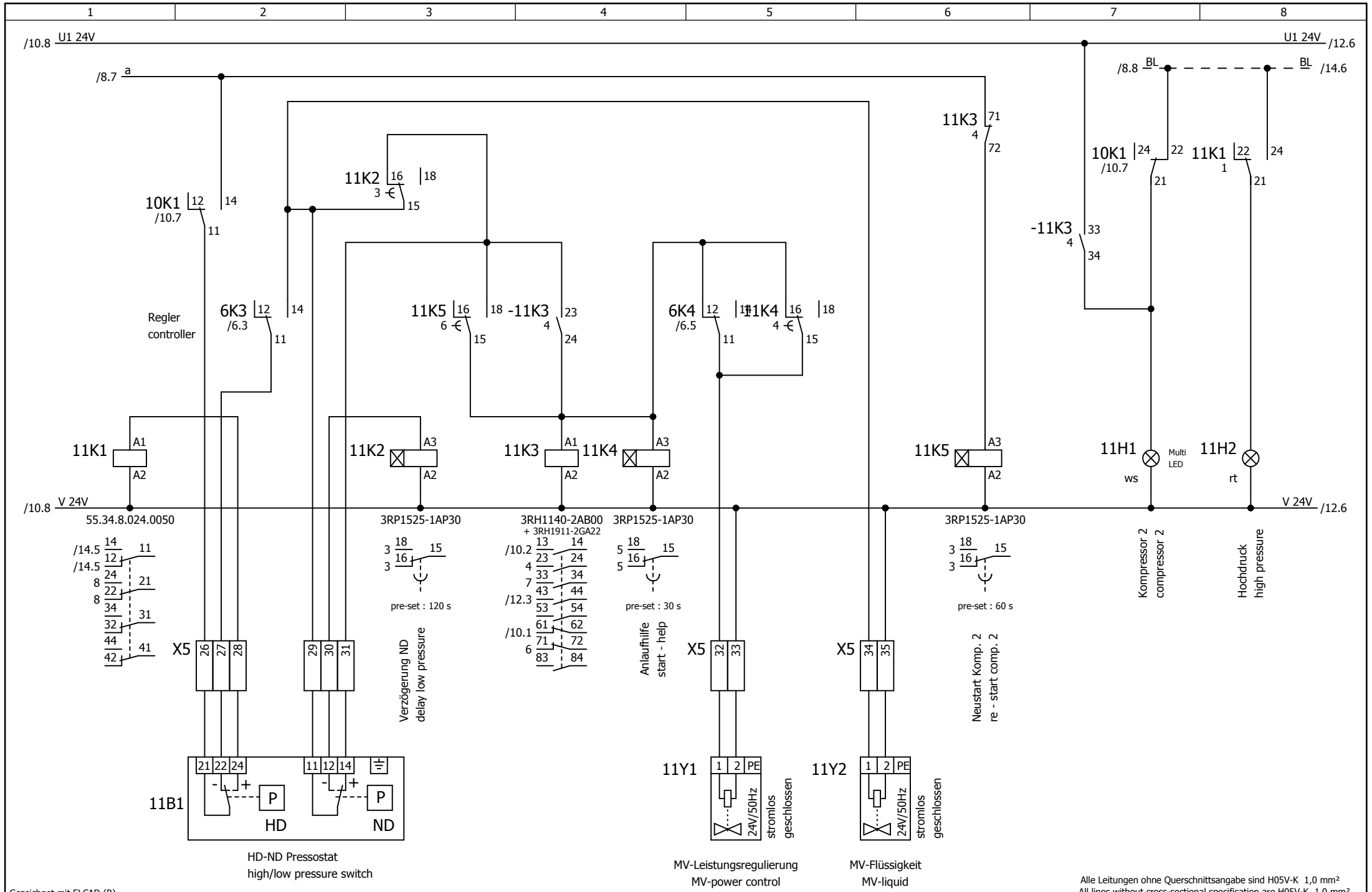

Gezeichnet mit ELCAD (R)

Alle Leitungen ohne Querschnittsangabe sind H05V-K 1,0 mm²
All lines without cross-sectional specification are H05V-K 1,0 mm²

c				Datum	18.12.2012	KKT chillers - a brand of ait - deutschland GmbH	KKT chillers	Stromlaufplan SC 218 81700501.Ka	SC 218 L-US
b				Bearb.	R.Zeilmann				
a				Gepr.	N.Blümig				
	Änderung	Datum	Name	Norm	UL	Ersatz durch:	Ersatz für:	Ursprung: KKT	

Kompressor 2 / compressor 2

Seite 11
Bl. 18

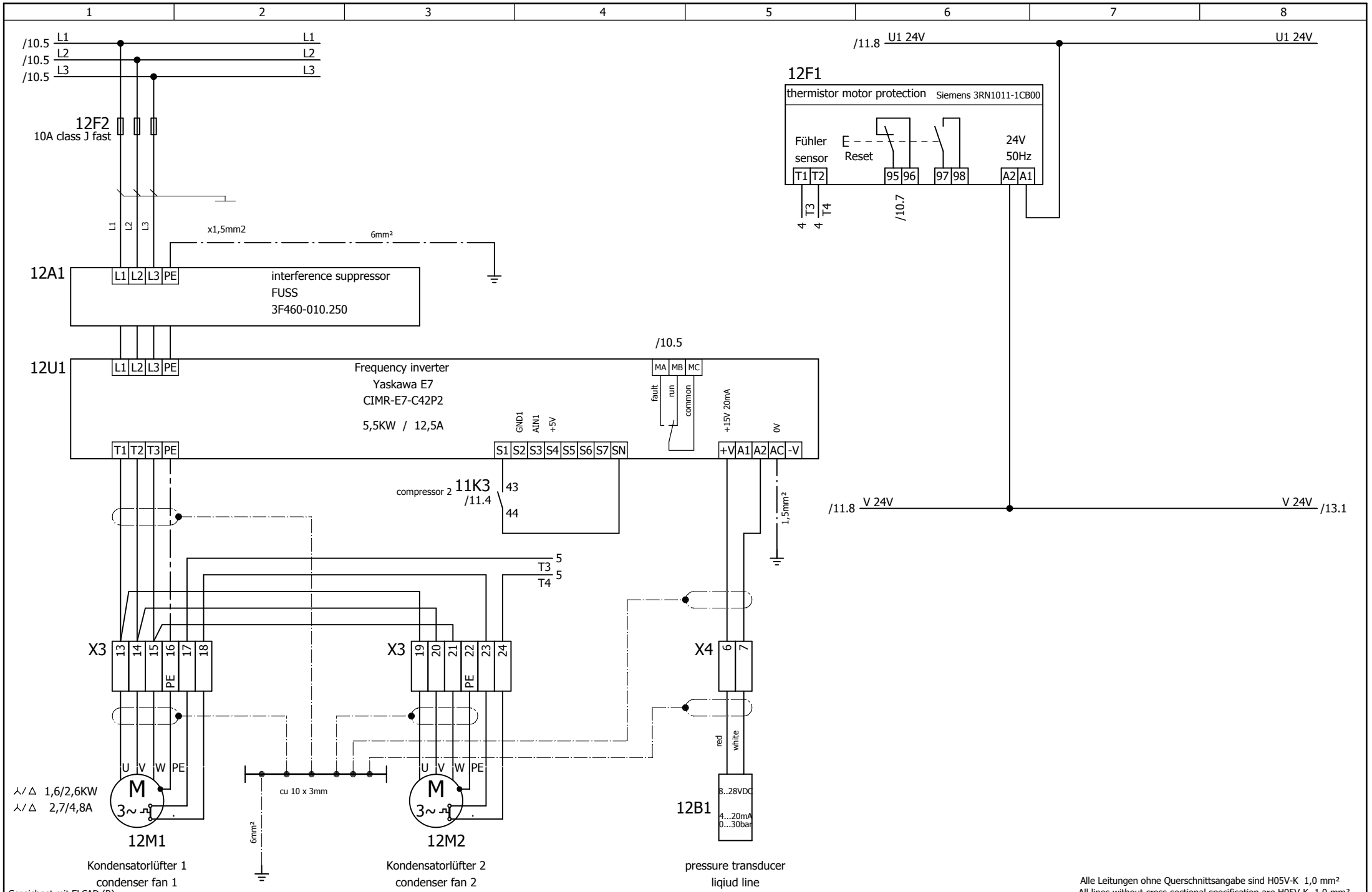

Alle Leitungen ohne Querschnittsangabe sind H05V-K 1,0 mm²
All lines without cross-sectional specification are H05V-K 1,0 mm²

Gezeichnet mit ELCAD (R)

c				Datum	18.12.2012	KKT chillers - a brand of ait - deutschland GmbH	KKT chillers	Stromlaufplan SC 218 L-US	=
b				Bearb.	R.Zeilmann			SC 218	+
a				Gepr.	N.Blümig			81700501.Ka	Kondensator 2 / condenser 2
	Änderung	Datum	Name	Norm	UL	Ersatz durch:	Ersatz für:	Ursprung: KKT	Seite 12 Bl. 18

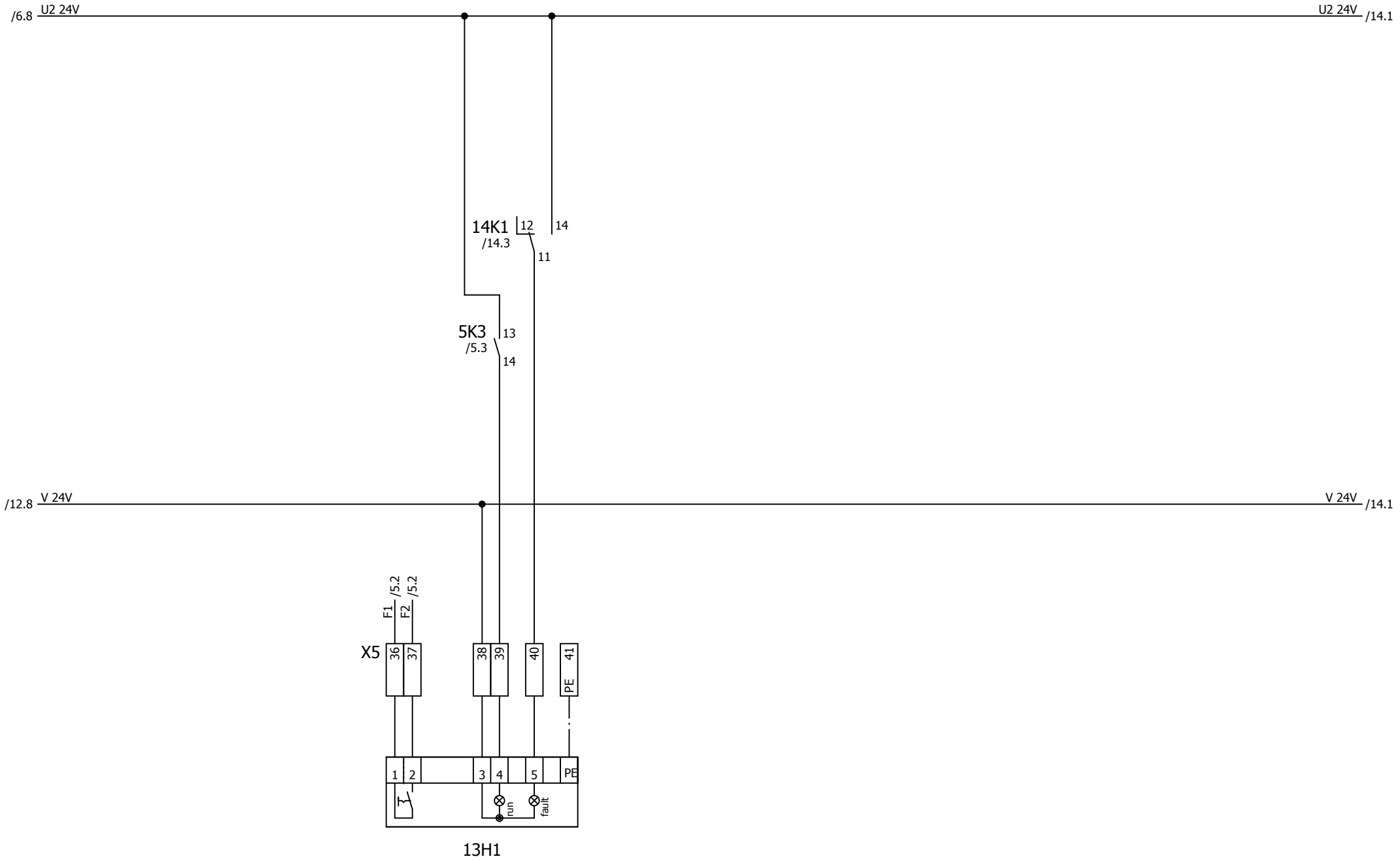

Fernbedienungstableau
remote control panel

Alle Leitungen ohne Querschnittsangabe sind H05V-K 1,0 mm²
All lines without cross-sectional specification are H05V-K 1,0 mm²

Gezeichnet mit ELCAD (R)

c				Datum	18.12.2012	KKT chillers - a brand of ait - deutschland GmbH		Stromlaufplan	SC 218 L-US	=
b				Bearb.	R.Zeilmann			SC 218		+
a				Gepr.	N.Blümig			81700501.Ka		Fernsteuerung / remote control
	Änderung	Datum	Name	Norm	UL	Ersatz durch:	Ersatz für:	Ursprung: KKT		Seite 13 / Bl. 18

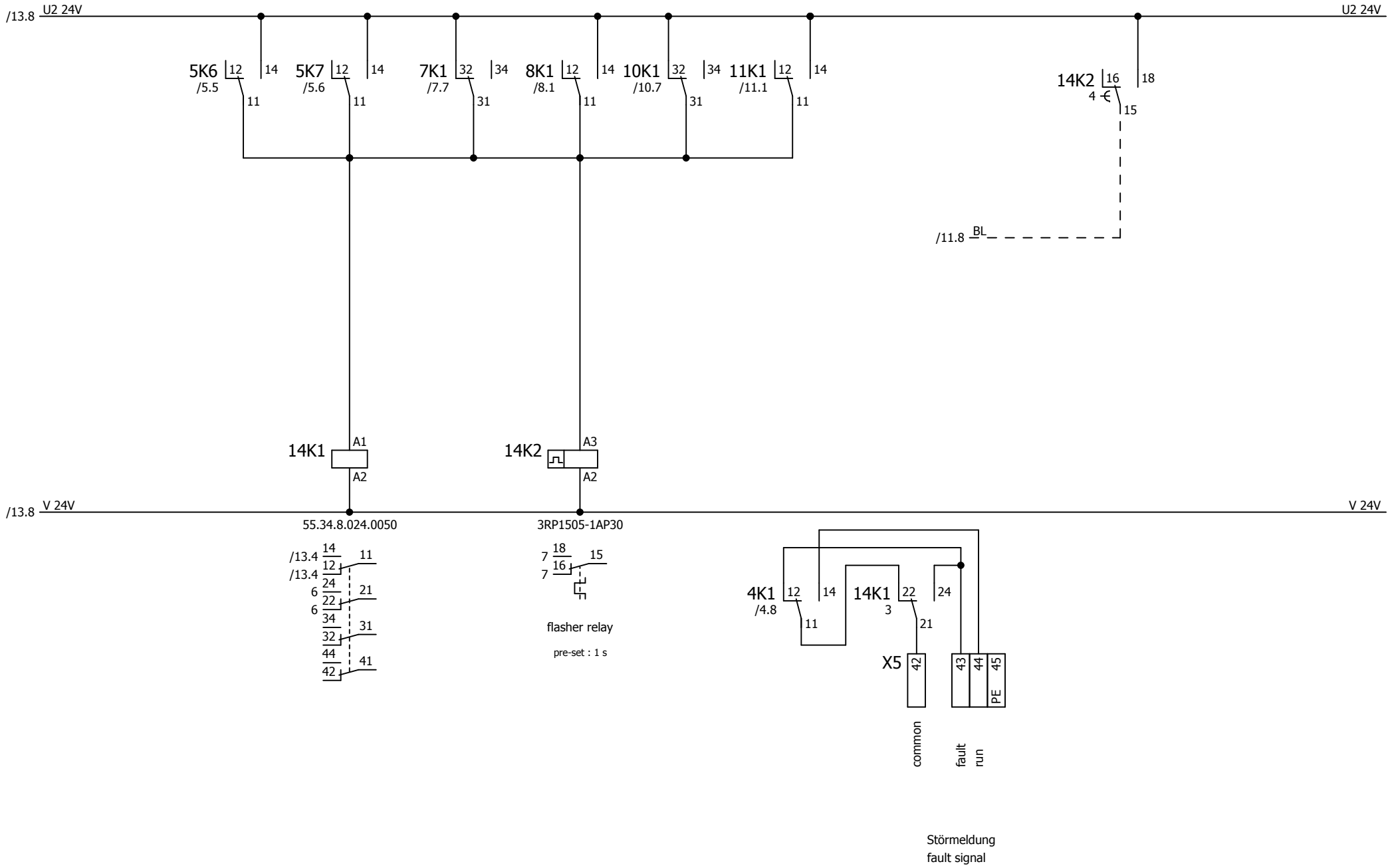

Alle Leitungen ohne Querschnittsangabe sind H05V-K 1,0 mm²
All lines without cross-sectional specification are H05V-K 1,0 mm²

Gezeichnet mit ELCAD (R)

c				Datum	18.12.2012	KKT chillers - a brand of ait - deutschland GmbH		Stromlaufplan	SC 218 L-US	=
b				Bearb.	R.Zeilmann			SC 218		+
a				Gepr.	N.Blümig			81700501.Ka		Störung/fault
	Änderung	Datum	Name	Norm	UL	Ersatz durch:	Ersatz für:	Ursprung: KKT		Seite 14 Bl. 18

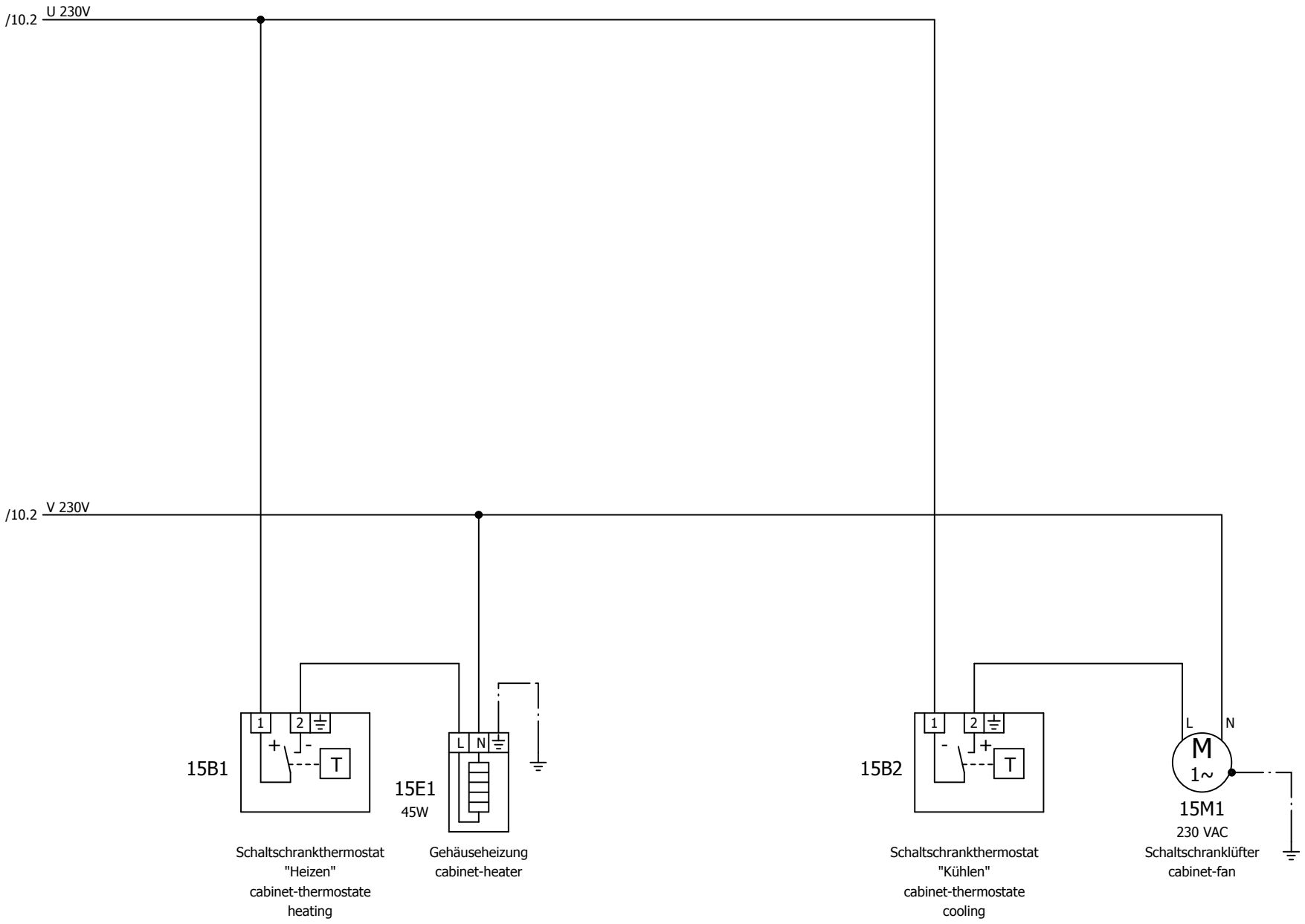

Alle Leitungen ohne Querschnittsangabe sind H05V-K 1,0 mm²
All lines without cross-sectional specification are H05V-K 1,0 mm²

Gezeichnet mit ELCAD (R)

c				Datum	18.12.2012	KKT chillers - a brand of ait - deutschland GmbH		Stromlaufplan	SC 218 L-US	=
b				Bearb.	R.Zeilmann			SC 218		+
a				Gepr.	N.Blümig			81700501.Ka		Gehäuse-heizung-lüfter/cabinet-heater/fan
	Änderung	Datum	Name	Norm	UL	Ersatz durch:	Ersatz für:	Ursprung: KKT		Seite 15 / Bl. 18