Schutzvermerk ISO 16016 beachten. Refer to protection notice ISO 16016.

Stromlaufplan
Circuit diagram

Projekt Project	909100-00878	Artikelnr. Article no.	6208130X
Modell Model	cBoxX 100	Revision Revision	K
Dok. Nr. Doc. no.	81708301.K		

Technische Daten Technical data

Bemessungsspannung Rated voltage	460Y/265 V +10%, 3 phase		
Frequenz Frequency	60Hz		
Steuerspannung Control voltage	24V DC		
Anschlussleistung Connected load	ca. 46kW		
Volllaststrom Full-load current	ca. 66A	Max. Kurzschlussstrom Max. short circuit current	SCCR= 10kA
Max. Vorsicherung Max. pre-fuse	Class J, 600V AC, 100A	Schutzart Enclosure Type rating	IP 54

Drahtfarben Colors of wiring

Hauptstromkreis Main circuit	BK	schwarz black
Schutzleiter Protective conductor	GNYE	grün-gelb green-yellow
Steuerspannung DC Control voltage DC	DKBU	dunkelblau dark blue
Steuerspannung 0V DC Control voltage 0V DC	DKBUWH	dunkelblau-weiß dark blue-white
Steuerspannung AC Control voltage AC	RD	rot red
Steuerspannung 0V AC Control voltage 0V AC	RDWH	rot-weiß red-white
Fühlerleitung Sensor conductor	WH	weiß white
Pot. freie Verdrahtung Wiring without potential	OG	orange orange

Achtung!
Warning!

Vor Inbetriebnahme alle Klemmpunkte mit Schrauben nachziehen!
Tighten all clamping points with screws before commissioning!

Bei unbefungten Eingriffen in die Verdrahtung erlischt unsere Gewährleistung!
In the event of unauthorized interference with the wiring, our warranty expires!

Der Schaltplan ist Bestandteil des Schaltschrankes gleicher Baunummer und sollte nicht daraus entfernt werden, damit er im Notfall sofort verfügbar ist!
The circuit diagram is a part of the switch cabinet with matching build number, so it should not be removed and should always be available on short notice in case of emergency!

Revision Revision	Revisionsbeschreibung Revision description
K	Ursprünglicher Schaltplan Original circuit diagram

Schutzvermerk ISO 16016 beachten. Refer to protection notice ISO 16016.

Strukturkennzeichenübersicht
Structure identifier overview

Vollständige Bezeichnung Full name	Strukturbeschreibung Structure description
&EAA	Verwaltungstechnische Dokumente Administrative documents
&EAB	Inhaltsverzeichnis Table of contents
&ETB	Schaltschrankaufbau Control cabinet layout
&EPL	Feldgeräteplatzierung Field device placement
&EFS	Schaltplan Circuit diagram
&EPC	Artikelstückliste Parts list
&EMA	Klemmenplan Terminal diagram
&EMB	Kabelübersicht Cable overview
&EMZ	Kabelplan Cable diagram
&EPA	Zuschnittsliste Cutting list
=MA1	Maschine 1 Machine 1
=MA2	Maschine 2 Machine 2
+SS1	Schaltschrank 1 Control cabinet 1
+KK1	Klemmenkasten 1 Terminal box 1
+MR1	Maschinenraum 1 Machine room 1

Schutzvermerk ISO 16016 beachten. Refer to protection notice ISO 16016.

Inhaltsverzeichnis
Table of contents

Dok.-art Doc. type	Anlage Higher-level function	Einbauort Mounting location	Blatt Sheet	Seitenbeschreibung Page description
&EAA				**Verwaltungstechnische Dokumente** **Administrative documents**
			1	Titel- / Deckblatt Title page / cover sheet
			2	Revisionsbeschreibung Revision description
			3	Strukturkennzeichenübersicht Structure identifier overview
&EAB				**Inhaltsverzeichnis** **Table of contents**
			1	Inhaltsverzeichnis Table of contents
			2	Inhaltsverzeichnis Table of contents
			3	Inhaltsverzeichnis Table of contents
&ETB				**Schaltschrankaufbau** **Control cabinet layout**
	=MA1			**Maschine 1** **Machine 1**
		+SS1	1	Montageplatte Mounting panel
		+SS1	2	Tür außen Door outside
		+SS1	3	Tür innen Door inside
		+SS1	4	Boden außen Bottom outside
		+SS1	5	Seitenwand links außen Side wall left outside
&EPL				**Feldgeräteplatzierung** **Field device placement**
	=MA1			**Maschine 1** **Machine 1**
			1	Feldgeräteplatzierung Field device placement
&EFS				**Schaltplan** **Circuit diagram**
	=MA1			**Maschine 1** **Machine 1**
		+SS1	1	Einspeisung Power supply
		+SS1	2	Steuerspannung Control voltage
		+SS1	3	Verteilung PE Distribution PE
		+SS1	4	Phasenüberwachung (PÜ) Phase monitoring (PÜ)
		+SS1	5	Schaltschrankheizung (SH-1) Control cabinet heating (SH-1)

Schutzvermerk ISO 16016 beachten. Refer to protection notice ISO 16016.

Inhaltsverzeichnis
Table of contents

Dok.-art Doc. type	Anlage Higher-level function	Einbauort Mounting location	Blatt Sheet	Seitenbeschreibung Page description
&EFS				**Schaltplan** **Circuit diagram**
	=MA1			**Maschine 1** **Machine 1**
		+SS1	6	Tankheizung (TH) Tank heater (TH)
		+SS1	7	Heißgas Bypass (HB) Hot gas bypass (HB)
		+SS1	8	Automatische Nachspeisung (AN) Automatic feeding (AN)
		+SS1	9	Energiesparsystem (ESS) Energy-saving system (ESS)
		+SS1	10	Leitfähigkeit (LW) Conductivity (LW)
		+SS1	11	Motorklappe (MK) Motor flap (MK)
		+SS1	12	Pumpe 1 (P1-2) Pump 1 (P1-2)
		+SS1	13	Pumpe 2 (P2-2) Pump 2 (P2-2)
		+SS1	14	Verdichter (2xV-2) Compressor (2xV-2)
		+SS1	15	Kondensatorlüfter Condenser fan
		+SS1	16	Bedienpanel Control panel
		+SS1	17	Steuerung Ub Control Ub
		+SS1	18	Steuerung DO Control DO
		+SS1	19	Steuerung AI Control AI
		+SS1	20	Steuerung AI (B) Control AI (B)
		+SS1	21	Steuerung AO Control AO
		+SS1	22	Interface Interface
		+SS1	23	Interface Interface
		+SS1	24	Steuerung Übersicht Control overview
		+SS1	25	Steuerung Übersicht Control overview
&EPC				**Artikelstückliste** **Parts list**
	=MA1			**Maschine 1** **Machine 1**
			1	Artikelstückliste Part list
			2	Artikelstückliste Part list
			3	Artikelstückliste Part list

Schutzvermerk ISO 16016 beachten. Refer to protection notice ISO 16016.

Inhaltsverzeichnis
Table of contents

Dok.-art Doc. type	Anlage Higher-level function	Einbauort Mounting location	Blatt Sheet	Seitenbeschreibung Page description
&EMA				**Klemmenplan** **Terminal diagram**
	=MA1			**Maschine 1** **Machine 1**
			1	Klemmenplan Terminal diagram
			2	Klemmenplan Terminal diagram
			3	Klemmenplan Terminal diagram
			4	Klemmenplan Terminal diagram
			5	Klemmenplan Terminal diagram
			6	Klemmenplan Terminal diagram
			7	Klemmenplan Terminal diagram
			8	Klemmenplan Terminal diagram
			9	Klemmenplan Terminal diagram
			10	Klemmenplan Terminal diagram
			11	Klemmenplan Terminal diagram
			12	Klemmenplan Terminal diagram
&EMB				**Kabelübersicht** **Cable overview**
	=MA1			**Maschine 1** **Machine 1**
			1	Kabelübersicht Cable overview
&EMZ				**Kabelplan** **Cable diagram**
	=MA1			**Maschine 1** **Machine 1**
			1	Kabelplan Cable diagram
			2	Kabelplan Cable diagram
&EPA				**Zuschnittsliste** **Cutting list**
	=MA1			**Maschine 1** **Machine 1**
			1	Zuschnittsliste Cutting list

Schutzvermerk ISO 16016 beachten. Refer to protection notice ISO 16016.

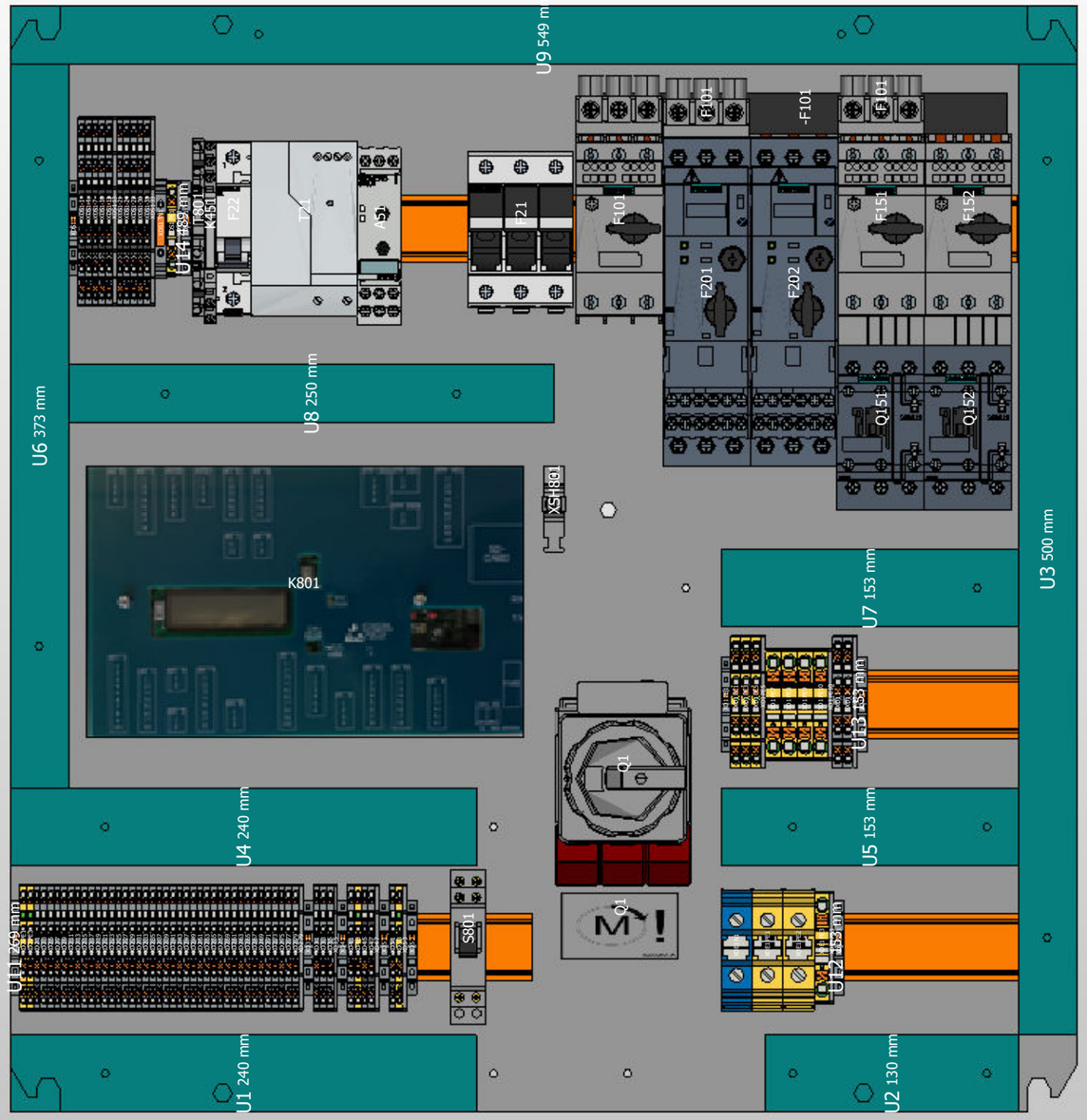

Schutzvermerk ISO 16016 beachten. Refer to protection notice ISO 16016.

Ersteller Creator	MAP	Geprüft von Checked by	MAP	KKT chillers a brand of ait - deutschland GmbH	Stromlaufplan Circuit diagram	Artikelnr. Article no.	6208130X	&ETB	
Erstellt am Created on	11.02.2022					Revision Revision	K	=MA1	+SS1
Geändert von Changed by	MAP				Montageplatte Mounting panel	Dok. Nr. Doc. no.	81708301.K	Blatt Sheet	1
Geändert am Changed on	01.06.2022					Code	GB-1.2S/P1-2/P2-2/2xV-2/SH-1/PÜ/UL/B/	Seite Page	7 / 56

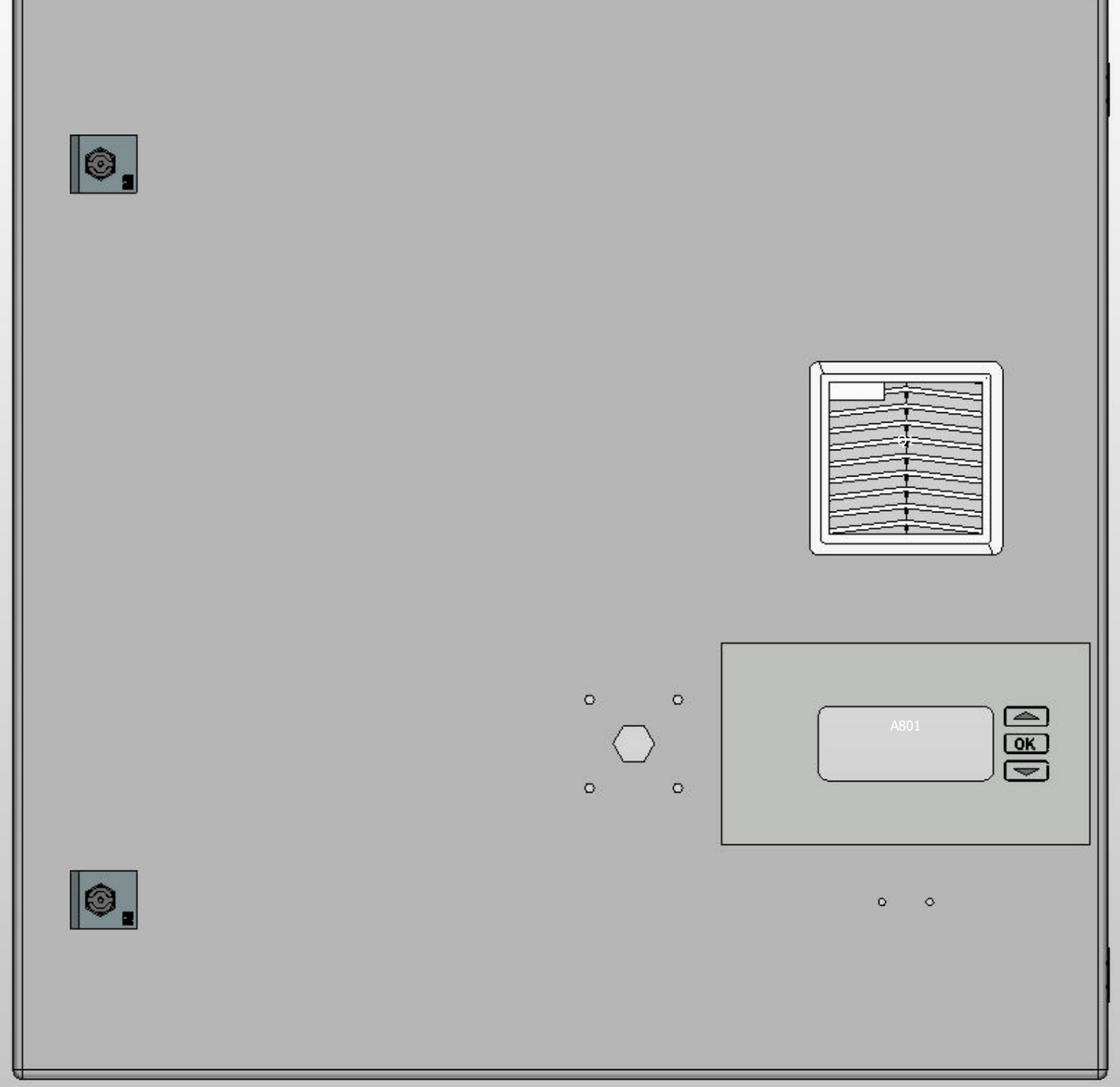

Schutzvermerk ISO 16016 beachten. Refer to protection notice ISO 16016.

Ersteller Creator	MAP	Geprüft von Checked by	MAP	KKT chillers a brand of ait - deutschland GmbH	Stromlaufplan Circuit diagram	Artikelnr. Article no.	6208130X	&ETB	
Erstellt am Created on	11.02.2022					Revision Revision	K	=MA1	+SS1
Geändert von Changed by	MAP				Tür außen Door outside	Dok. Nr. Doc. no.	81708301.K	Blatt Sheet	2
Geändert am Changed on	01.06.2022					Code	GB-1.2S/P1-2/P2-2/2xV-2/SH-1/PÜ/UL/B/	Seite Page	8 / 56

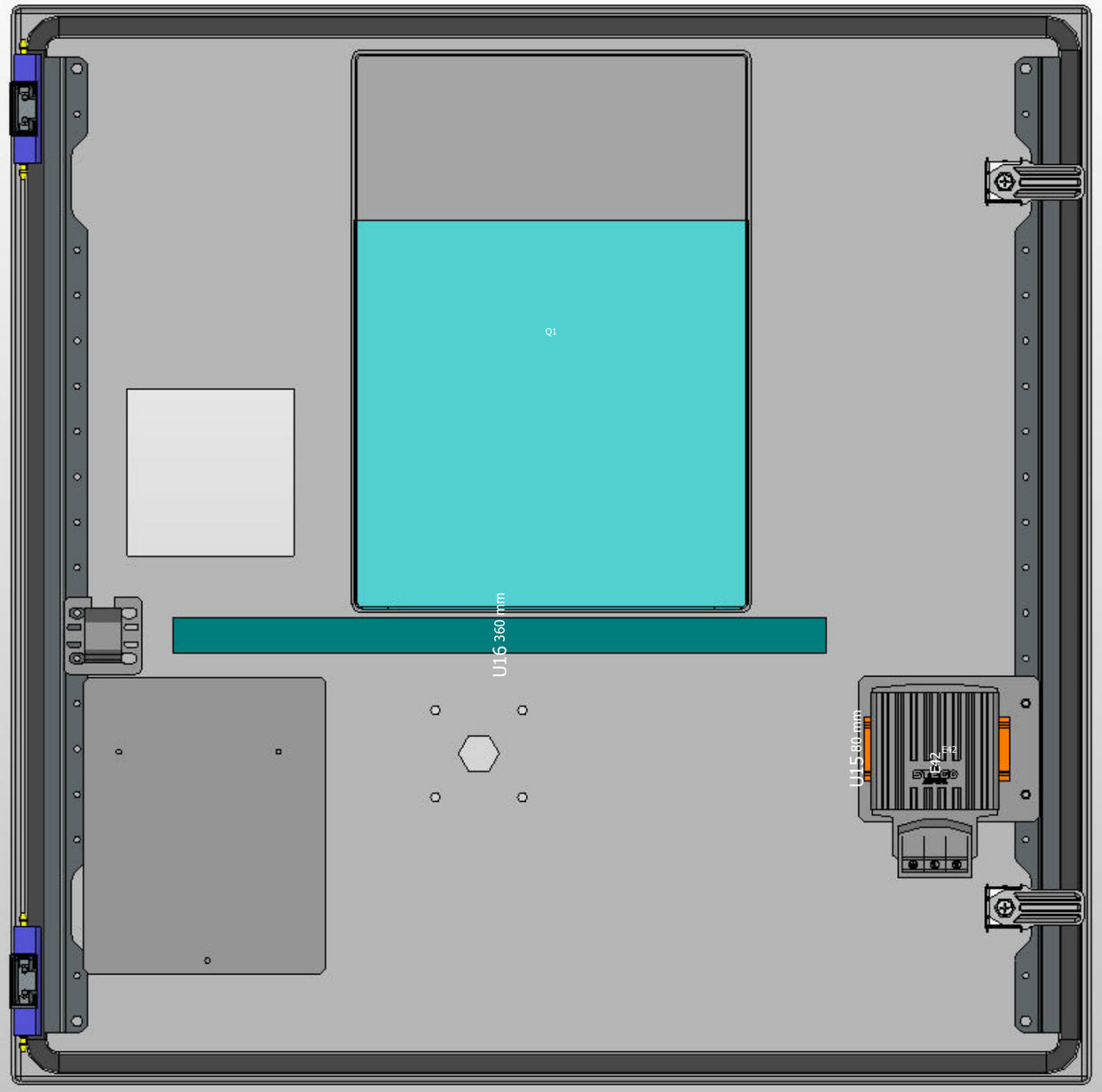

Schutzvermerk ISO 16016 beachten. Refer to protection notice ISO 16016.

Ersteller Creator	MAP	Geprüft von Checked by	MAP	KKT chillers a brand of ait - deutschland GmbH	KKT chillers	Stromlaufplan Circuit diagram	Artikelnr. Article no.	6208130X	&ETB
Erstellt am Created on	11.02.2022						Revision Revision	K	=MA1 +SS1
Geändert von Changed by	MAP					Tür innen Door inside	Dok. Nr. Doc. no.	81708301.K	Blatt Sheet 3
Geändert am Changed on	01.06.2022						Code	GB-1.2S/P1-2/P2-2/2xV-2/SH-1/PÜ/UL/B/	Seite Page 9 / 56

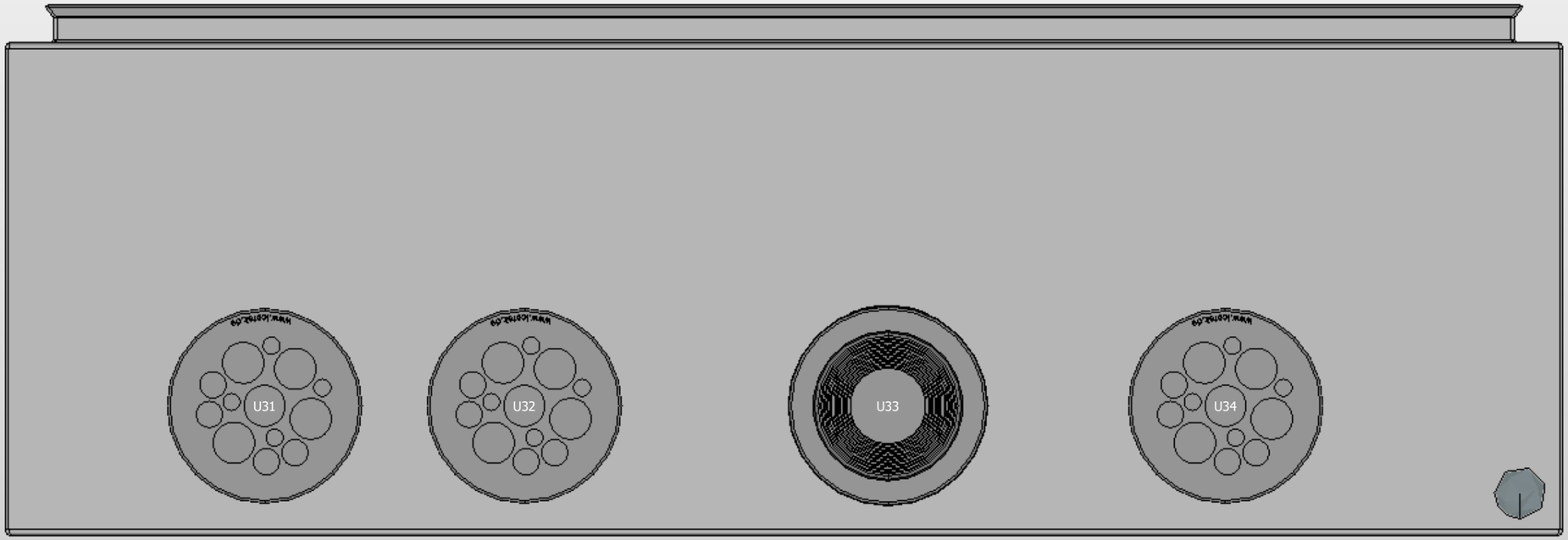

Schutzvermerk ISO 16016 beachten. Refer to protection notice ISO 16016.

Ersteller Creator	MAP	Geprüft von Checked by	MAP	KKT chillers a brand of ait - deutschland GmbH	Stromlaufplan Circuit diagram	Artikelnr. Article no.	6208130X	&ETB	
Erstellt am Created on	11.02.2022					Revision Revision	K	=MA1	+SS1
Geändert von Changed by	MAP				Boden außen Bottom outside	Dok. Nr. Doc. no.	81708301.K	Blatt Sheet	4
Geändert am Changed on	01.06.2022					Code	GB-1.2S/P1-2/P2-2/2xV-2/SH-1/PÜ/UL/B/	Seite Page	10 / 56

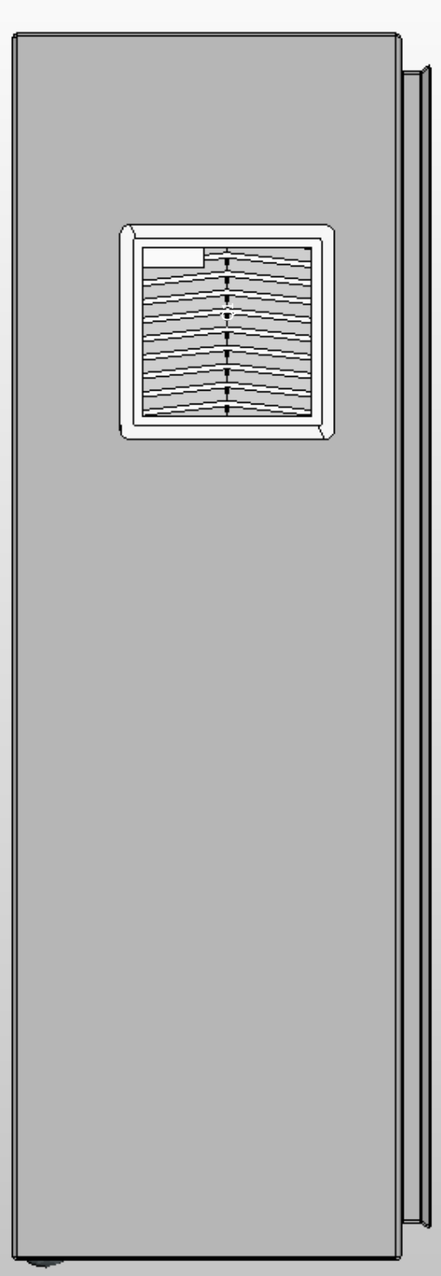

Schutzvermerk ISO 16016 beachten. Refer to protection notice ISO 16016.

Ersteller Creator	MAP	Geprüft von Checked by	MAP	KKT chillers a brand of ait - deutschland GmbH	Stromlaufplan Circuit diagram	Artikelnr. Article no.	6208130X	&ETB	
Erstellt am Created on	11.02.2022					Revision Revision	K	=MA1	+SS1
Geändert von Changed by	MAP				Seitenwand links außen Side wall left outside	Dok. Nr. Doc. no.	81708301.K	Blatt Sheet	5
Geändert am Changed on	01.06.2022					Code	GB-1.2S/P1-2/P2-2/2xV-2/SH-1/PÜ/UL/B/	Seite Page	11 / 56

Feldgeräteplatzierung
Field device placement

Betriebsmittelkennzeichen Device tag	Platzierung Placement
+MR1-B201	&EFS=MA1+SS1/12
+MR1-B401	&EFS=MA1+SS1/19
+MR1-B402	&EFS=MA1+SS1/19
+MR1-B403	&EFS=MA1+SS1/19
+MR1-B451	&EFS=MA1+SS1/18
+MR1-B452	&EFS=MA1+SS1/19
+MR1-B453	&EFS=MA1+SS1/19
+MR1-B454	&EFS=MA1+SS1/19
+MR1-B455	&EFS=MA1+SS1/19
+MR1-E251	&EFS=MA1+SS1/2
+MR1-E252	&EFS=MA1+SS1/2
+MR1-M101	&EFS=MA1+SS1/15
+MR1-M102	&EFS=MA1+SS1/15
+MR1-M151	&EFS=MA1+SS1/14
+MR1-M152	&EFS=MA1+SS1/14
+MR1-M201	&EFS=MA1+SS1/12
+MR1-M202	&EFS=MA1+SS1/13
+MR1-M354	&EFS=MA1+SS1/21

Betriebsmittelkennzeichen Device tag	Platzierung Placement

Betriebsmittelkennzeichen Device tag	Platzierung Placement

Betriebsmittelkennzeichen Device tag	Platzierung Placement

Schutzvermerk ISO 16016 beachten. Refer to protection notice ISO 16016.

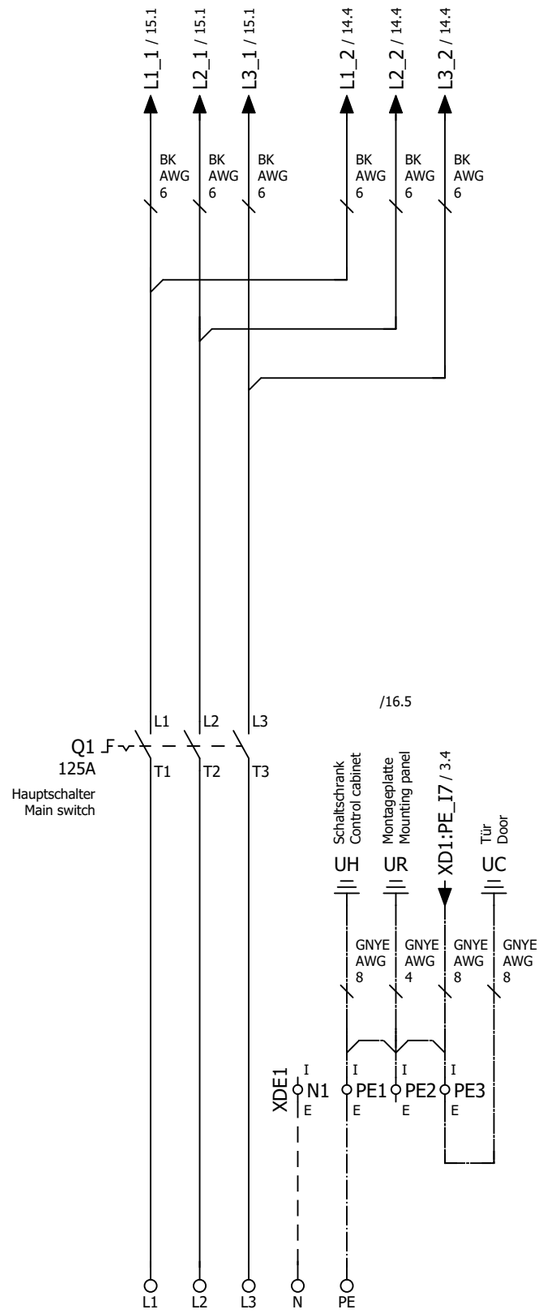

Bemessungsspannung
Rated voltage

460Y/265 V +10%, 3 phase

Frequenz
Frequency

60Hz

Volllaststrom
Full-load current changed

ca. 66A

Max. Vorsicherung
Max. pre-fuse

Class J, 600V AC, 100A

ACHTUNG
WARNING

Nur Einzelandern gemäß UL 508A / NFPA 79 mit einer zulässigen Betriebstemperatur von +105°C verwenden!
Use only single conductors conformable to UL 508A / NFPA 79 with an allowable operating temperature of +105°C!

Sammelschienensysteme
Busbars

Klemmenleistendefinitionen
Terminal strip definitions

XDE1 = Einspeisung / Power supply
XDS1 = Steuerspannungsverteilung / Control voltage distribution
XD1 = Verteilung PE / Distribution PE
XD2 = Steuerkreis / Control circuit
XD3 = Interface / Interface
XD4 = Fernbedienung / Remote control
XD5 = Motorklappe / Motor flap

Reserveklemmen
Reserve terminals

XD2 39 (E) 40 (E)

XD2 77 (E) 78 (E) 79 (E) 80 (E)

Schutzvermerk ISO 16016 beachten. Refer to protection notice ISO 16016.

Ersteller Creator	MAP	Geprüft von Checked by	MAP	KKT chillers a brand of ait - deutschland GmbH	Stromlaufplan Circuit diagram	Artikelnr. Article no.	6208130X	&EFS	
Erstellt am Created on	11.02.2022					Revision Revision	K	=MA1	+SS1
Geändert von Changed by	MAP				Einspeisung Power supply	Dok. Nr. Doc. no.	81708301.K	Blatt Sheet	1
Geändert am Changed on	01.06.2022					Code	GB-1.2S/P1-2/P2-2/2xV-2/SH-1/PÜ/UL/B/	Seite Page	13 / 56

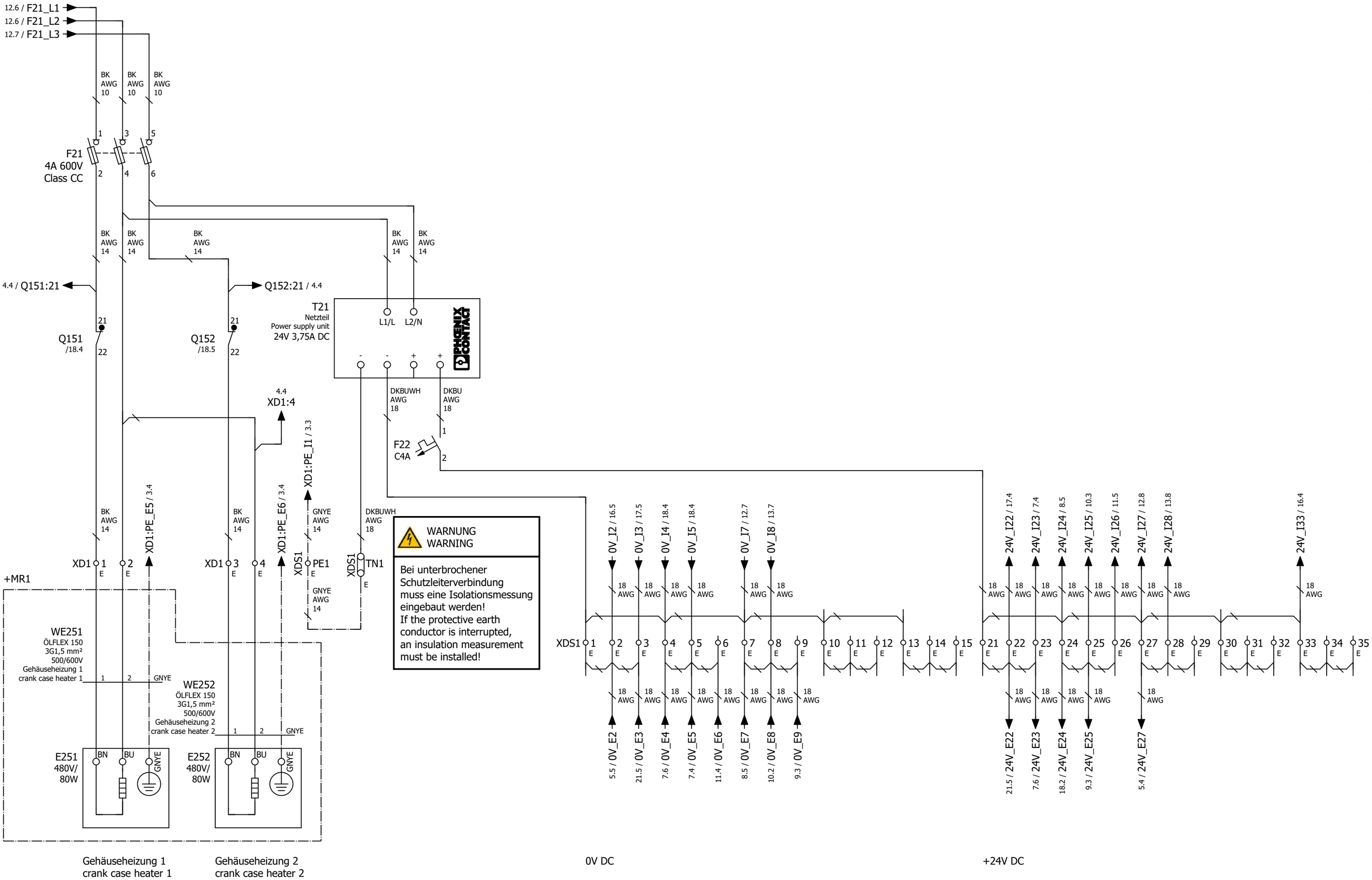

Schutzvermerk ISO 16016 beachten. Refer to protection notice ISO 16016.

Ersteller Creator	MAP	Geprüft von Checked by	MAP	KKT chillers a brand of ait - deutschland GmbH	KKT chillers	Stromlaufplan Circuit diagram	Artikelnr. Article no.	6208130X	&EFS
Erstellt am Created on	11.02.2022						Revision Revision	K	=MA1 +SS1
Geändert von Changed by	MAP					Steuerspannung Control voltage	Dok. Nr. Doc. no.	81708301.K	Blatt Sheet 2
Geändert am Changed on	01.06.2022						Code	GB-1.2S/P1-2/P2-2/2xV-2/SH-1/PÜ/UL/B/	Seite Page 14 / 56

Schutzvermerk ISO 16016 beachten. Refer to protection notice ISO 16016.

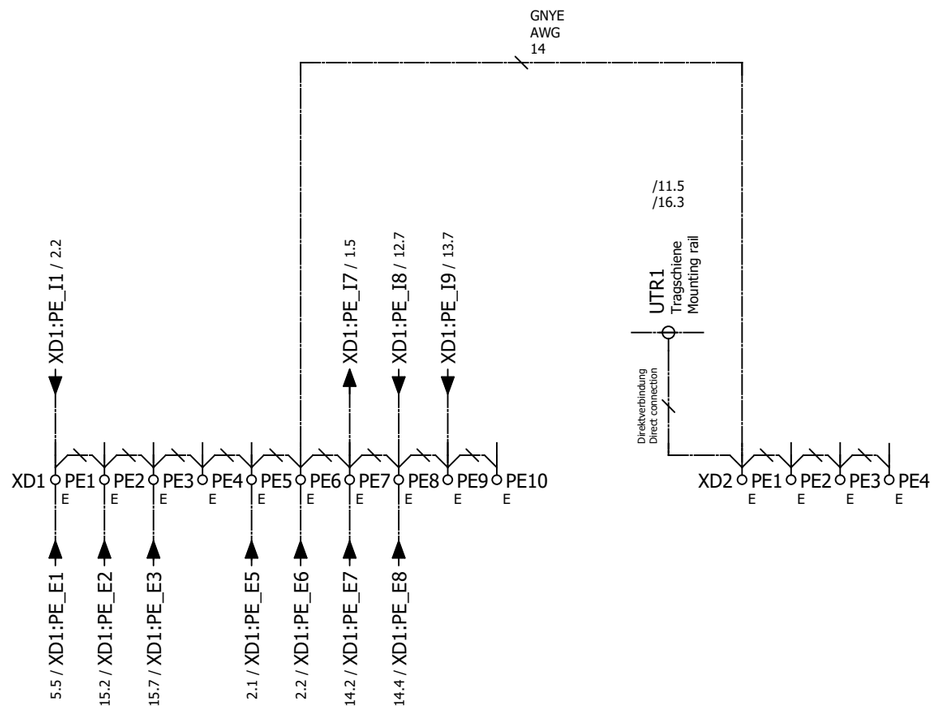

Ersteller Creator	MAP	Geprüft von Checked by	MAP	KKT chillers a brand of ait - deutschland GmbH	Stromlaufplan Circuit diagram	Artikelnr. Article no.	6208130X	&EFS	
Erstellt am Created on	11.02.2022					Revision Revision	K	=MA1	+SS1
Geändert von Changed by	MAP				Verteilung PE Distribution PE	Dok. Nr. Doc. no.	81708301.K	Blatt Sheet	3
Geändert am Changed on	01.06.2022					Code	GB-1.2S/P1-2/P2-2/2xV-2/SH-1/PÜ/UL/B/	Seite Page	15 / 56

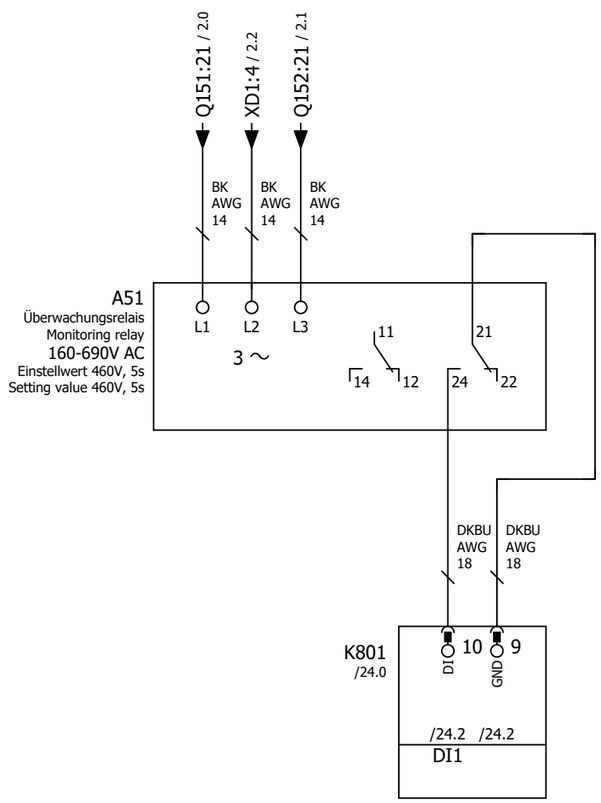

Phasenüberwachung
Phase monitoring

Schutzvermerk ISO 16016 beachten. Refer to protection notice ISO 16016.

Ersteller Creator	MAP	Geprüft von Checked by	MAP	KKT chillers a brand of ait - deutschland GmbH	Stromlaufplan Circuit diagram	Artikelnr. Article no.	6208130X	&EFS	
Erstellt am Created on	11.02.2022					Revision Revision	K	=MA1	+SS1
Geändert von Changed by	MAP				Phasenüberwachung (PÜ) Phase monitoring (PÜ)	Dok. Nr. Doc. no.	81708301.K	Blatt Sheet	4
Geändert am Changed on	01.06.2022					Code	GB-1.2S/P1-2/P2-2/2xV-2/SH-1/PÜ/UL/B/	Seite Page	16 / 56

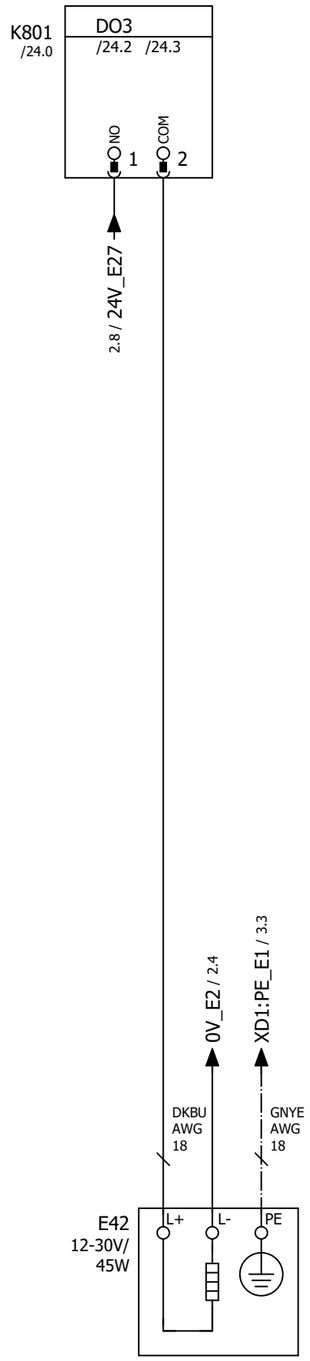

Schaltschrankheizung
Control cabinet heating

Schutzvermerk ISO 16016 beachten. Refer to protection notice ISO 16016.

Ersteller Creator	MAP	Geprüft von Checked by	MAP	KKT chillers a brand of ait - deutschland GmbH	Stromlaufplan Circuit diagram	Artikelnr. Article no.	6208130X	&EFS	
Erstellt am Created on	11.02.2022					Revision Revision	K	=MA1	+SS1
Geändert von Changed by	MAP				Schaltschrankheizung (SH-1) Control cabinet heating (SH-1)	Dok. Nr. Doc. no.	81708301.K	Blatt Sheet	5
Geändert am Changed on	01.06.2022					Code	GB-1.2S/P1-2/P2-2/2xV-2/SH-1/PÜ/UL/B/	Seite Page	17 / 56

0	1	2	3	4	5	6	7	8	9

Schutzvermerk ISO 16016 beachten. Refer to protection notice ISO 16016.

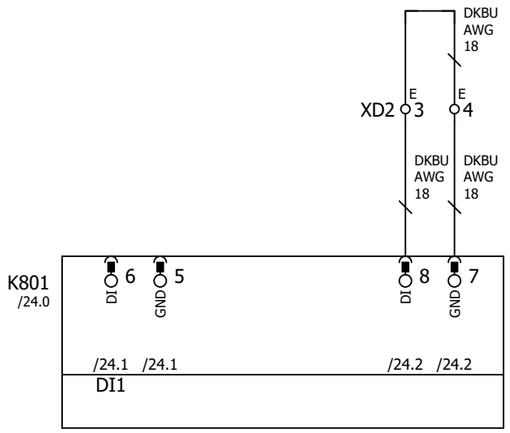

Ersteller Creator	MAP	Geprüft von Checked by	MAP	KKT chillers a brand of ait - deutschland GmbH	Stromlaufplan Circuit diagram	Artikelnr. Article no.	6208130X	&EFS	
Erstellt am Created on	11.02.2022					Revision Revision	K	=MA1	+SS1
Geändert von Changed by	MAP				Tankheizung (TH) Tank heater (TH)	Dok. Nr. Doc. no.	81708301.K	Blatt Sheet	6
Geändert am Changed on	01.06.2022					Code	GB-1.2S/P1-2/P2-2/2xV-2/SH-1/PÜ/UL/B/	Seite Page	18 / 56

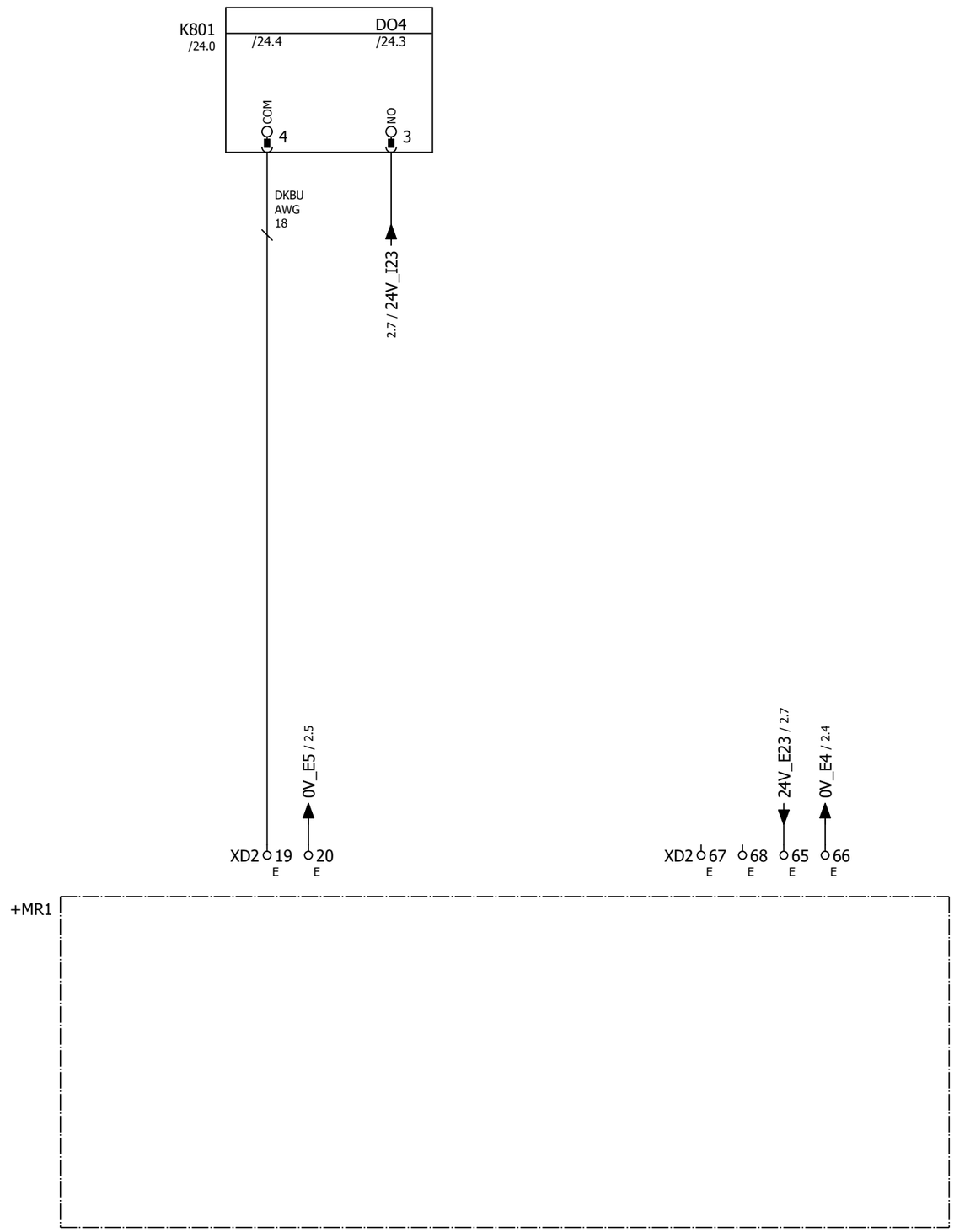

Schutzvermerk ISO 16016 beachten. Refer to protection notice ISO 16016.

Ersteller Creator	MAP	Geprüft von Checked by	MAP	KKT chillers a brand of ait - deutschland GmbH	Stromlaufplan Circuit diagram	Artikelnr. Article no.	6208130X	&EFS	
Erstellt am Created on	11.02.2022					Revision Revision	K	=MA1	+SS1
Geändert von Changed by	MAP				Heißgas Bypass (HB) Hot gas bypass (HB)	Dok. Nr. Doc. no.	81708301.K	Blatt Sheet	7
Geändert am Changed on	01.06.2022					Code	GB-1.2S/P1-2/P2-2/2xV-2/SH-1/PÜ/UL/B/	Seite Page	19 / 56

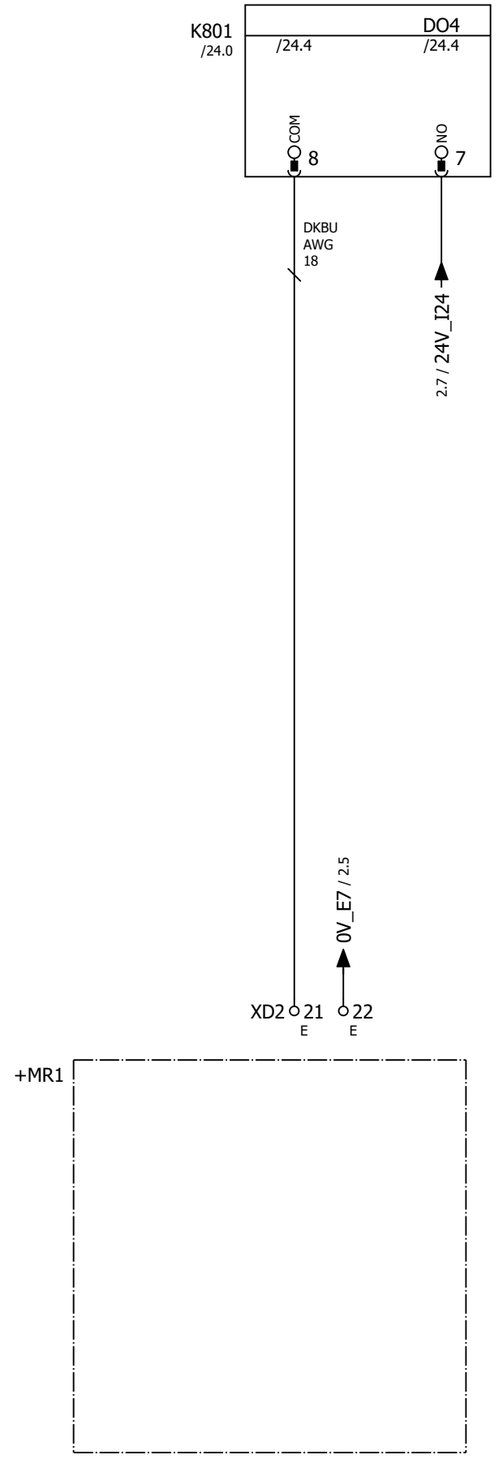

Schutzvermerk ISO 16016 beachten. Refer to protection notice ISO 16016.

Ersteller Creator	MAP	Geprüft von Checked by	MAP	KKT chillers a brand of ait - deutschland GmbH	Stromlaufplan Circuit diagram	Artikelnr. Article no.	6208130X	&EFS	
Erstellt am Created on	11.02.2022					Revision Revision	K	=MA1	+SS1
Geändert von Changed by	MAP				Automatische Nachspeisung (AN) Automatic feeding (AN)	Dok. Nr. Doc. no.	81708301.K	Blatt Sheet	8
Geändert am Changed on	01.06.2022					Code	GB-1.2S/P1-2/P2-2/2xV-2/SH-1/PÜ/UL/B/	Seite Page	20 / 56

Schutzvermerk ISO 16016 beachten. Refer to protection notice ISO 16016.

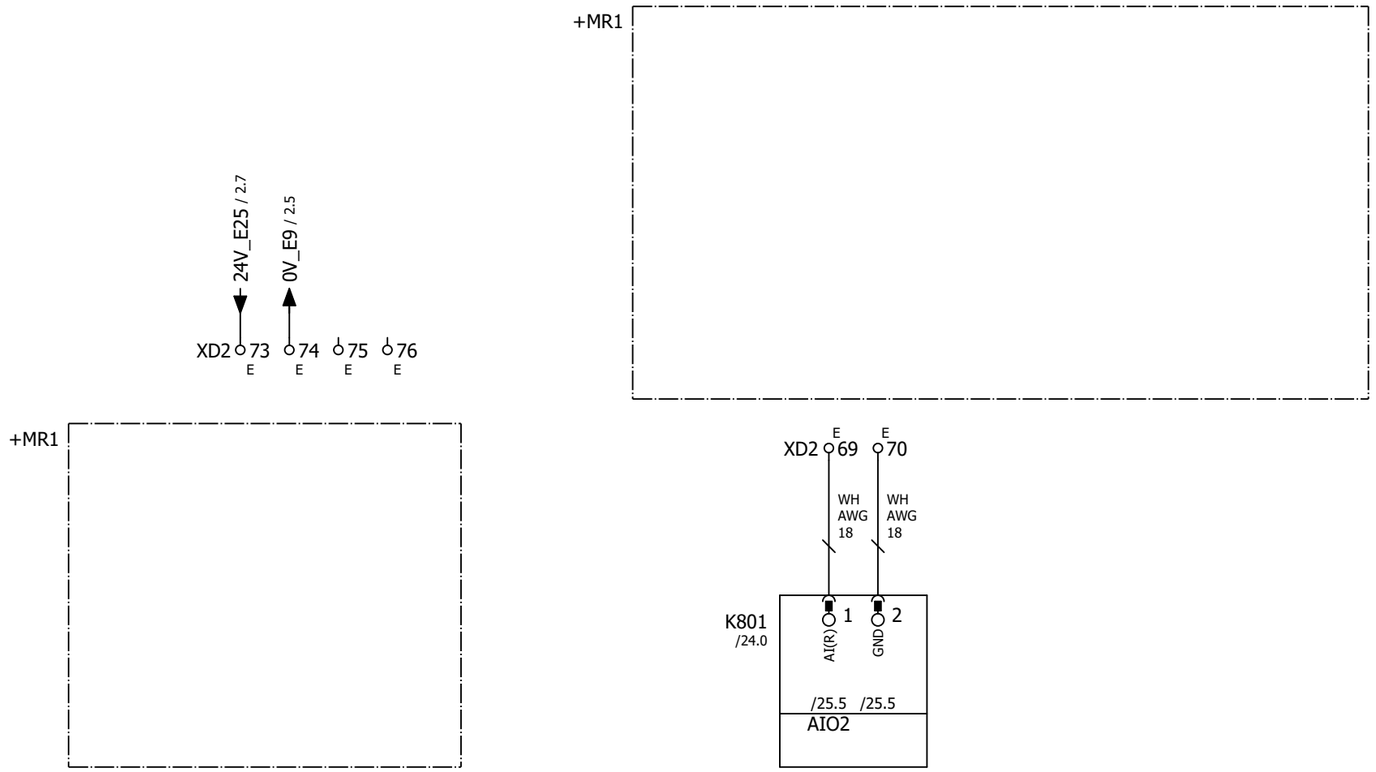

Ersteller Creator	MAP	Geprüft von Checked by	MAP	KKT chillers a brand of ait - deutschland GmbH	Stromlaufplan Circuit diagram	Artikelnr. Article no.	6208130X	&EFS	
Erstellt am Created on	11.02.2022					Revision Revision	K	=MA1	+SS1
Geändert von Changed by	MAP				Energiesparsystem (ESS) Energy-saving system (ESS)	Dok. Nr. Doc. no.	81708301.K	Blatt Sheet	9
Geändert am Changed on	01.06.2022					Code	GB-1.2S/P1-2/P2-2/2xV-2/SH-1/PÜ/UL/B/	Seite Page	21 / 56

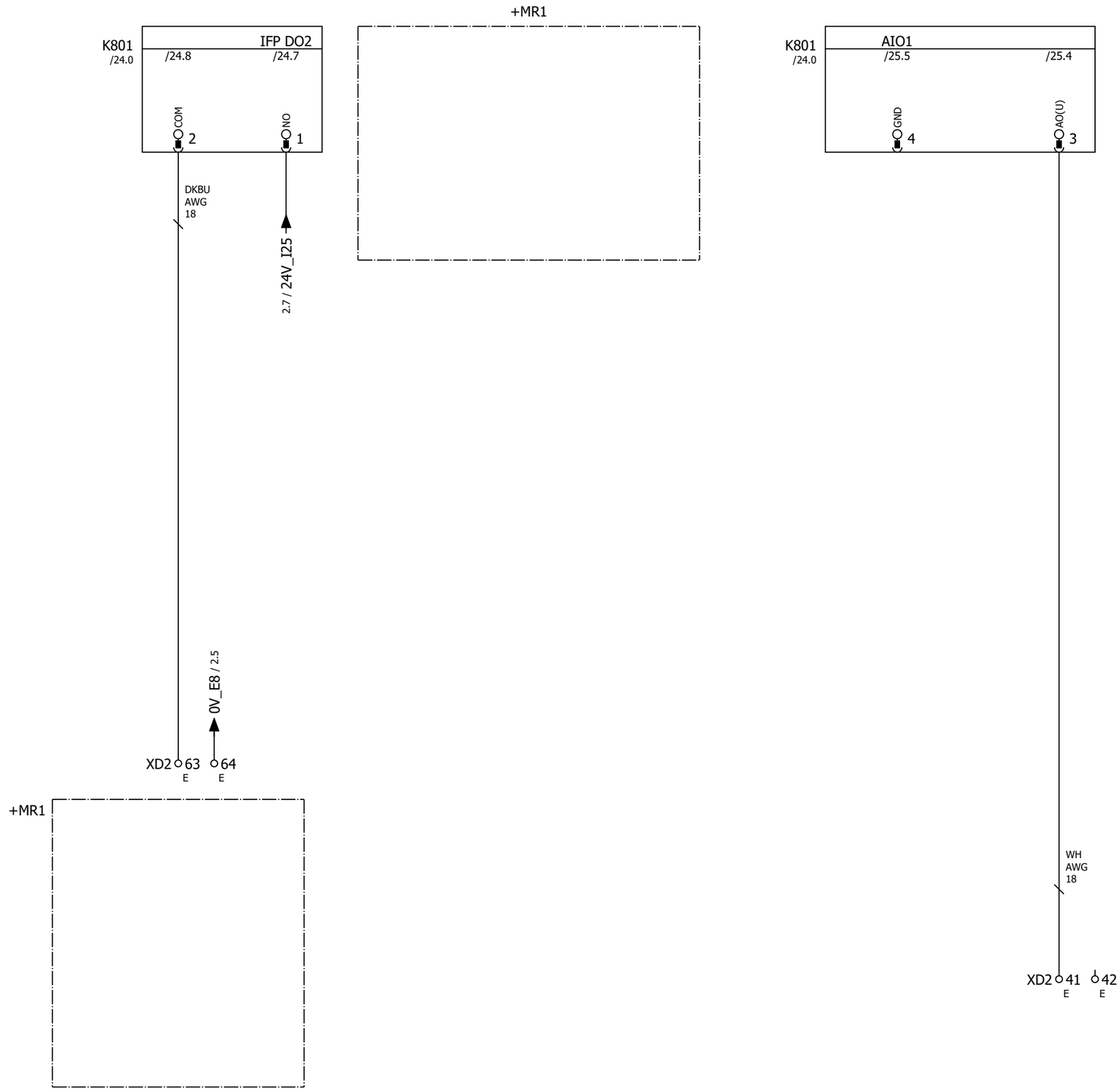

Schutzvermerk ISO 16016 beachten. Refer to protection notice ISO 16016.

Ersteller Creator	MAP	Geprüft von Checked by	MAP	KKT chillers a brand of ait - deutschland GmbH	Stromlaufplan Circuit diagram	Artikelnr. Article no.	6208130X	&EFS	
Erstellt am Created on	11.02.2022					Revision Revision	K	=MA1	+SS1
Geändert von Changed by	MAP				Leitfähigkeit (LW) Conductivity (LW)	Dok. Nr. Doc. no.	81708301.K	Blatt Sheet	10
Geändert am Changed on	01.06.2022					Code	GB-1.2S/P1-2/P2-2/2xV-2/SH-1/PÜ/UL/B/	Seite Page	22 / 56

Schutzvermerk ISO 16016 beachten. Refer to protection notice ISO 16016.

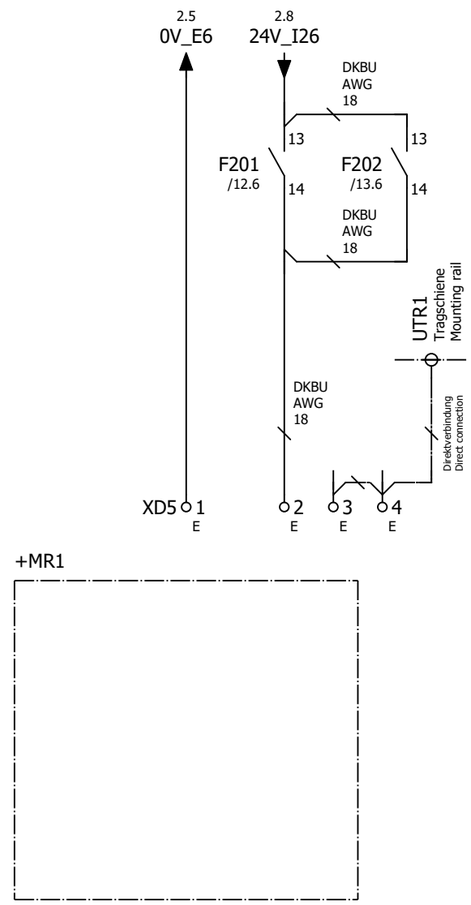

Motorklappe
Motor flap

Ersteller Creator	MAP	Geprüft von Checked by	MAP	KKT chillers a brand of ait - deutschland GmbH	Stromlaufplan Circuit diagram	Artikelnr. Article no.	6208130X	&EFS	
Erstellt am Created on	11.02.2022					Revision Revision	K	=MA1	+SS1
Geändert von Changed by	MAP				Motorklappe (MK) Motor flap (MK)	Dok. Nr. Doc. no.	81708301.K	Blatt Sheet	11
Geändert am Changed on	01.06.2022					Code	GB-1.2S/P1-2/P2-2/2xV-2/SH-1/PÜ/UL/B/	Seite Page	23 / 56

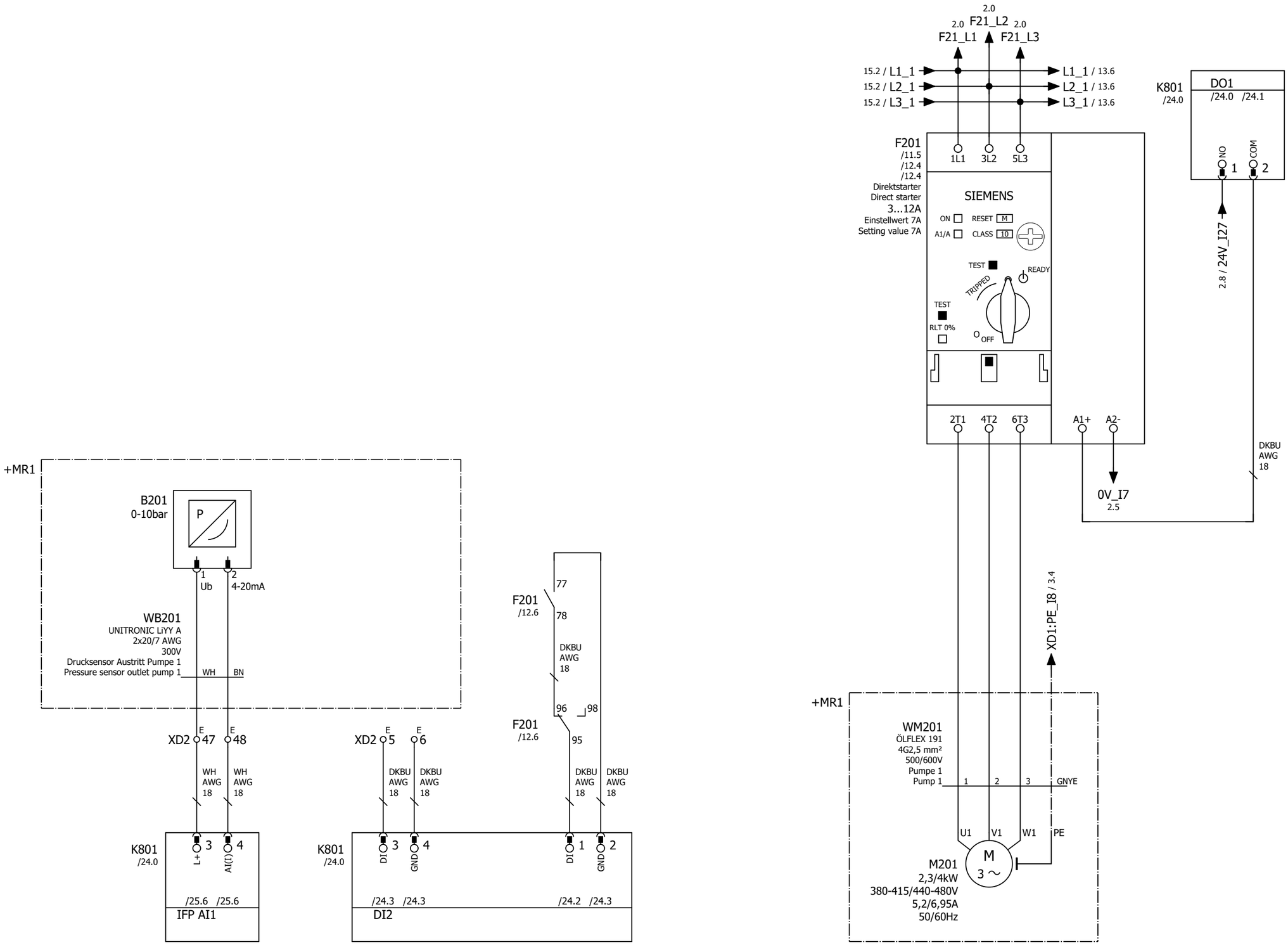

Drucksensor
Austritt Pumpe 1
Pressure sensor
outlet pump 1

Direktstarter
Pumpe 1
Direct starter
pump 1

Pumpe 1
Pump 1

Pumpe 1
Pump 1

Schutzvermerk ISO 16016 beachten. Refer to protection notice ISO 16016.

Ersteller Creator	MAP	Geprüft von Checked by	MAP	KKT chillers a brand of ait - deutschland GmbH	Stromlaufplan Circuit diagram	Artikelnr. Article no.	6208130X	&EFS	
Erstellt am Created on	11.02.2022					Revision Revision	K	=MA1	+SS1
Geändert von Changed by	MAP				Pumpe 1 (P1-2) Pump 1 (P1-2)	Dok. Nr. Doc. no.	81708301.K	Blatt Sheet	12
Geändert am Changed on	01.06.2022					Code	GB-1.2S/P1-2/P2-2/2xV-2/SH-1/PÜ/UL/B/	Seite Page	24 / 56

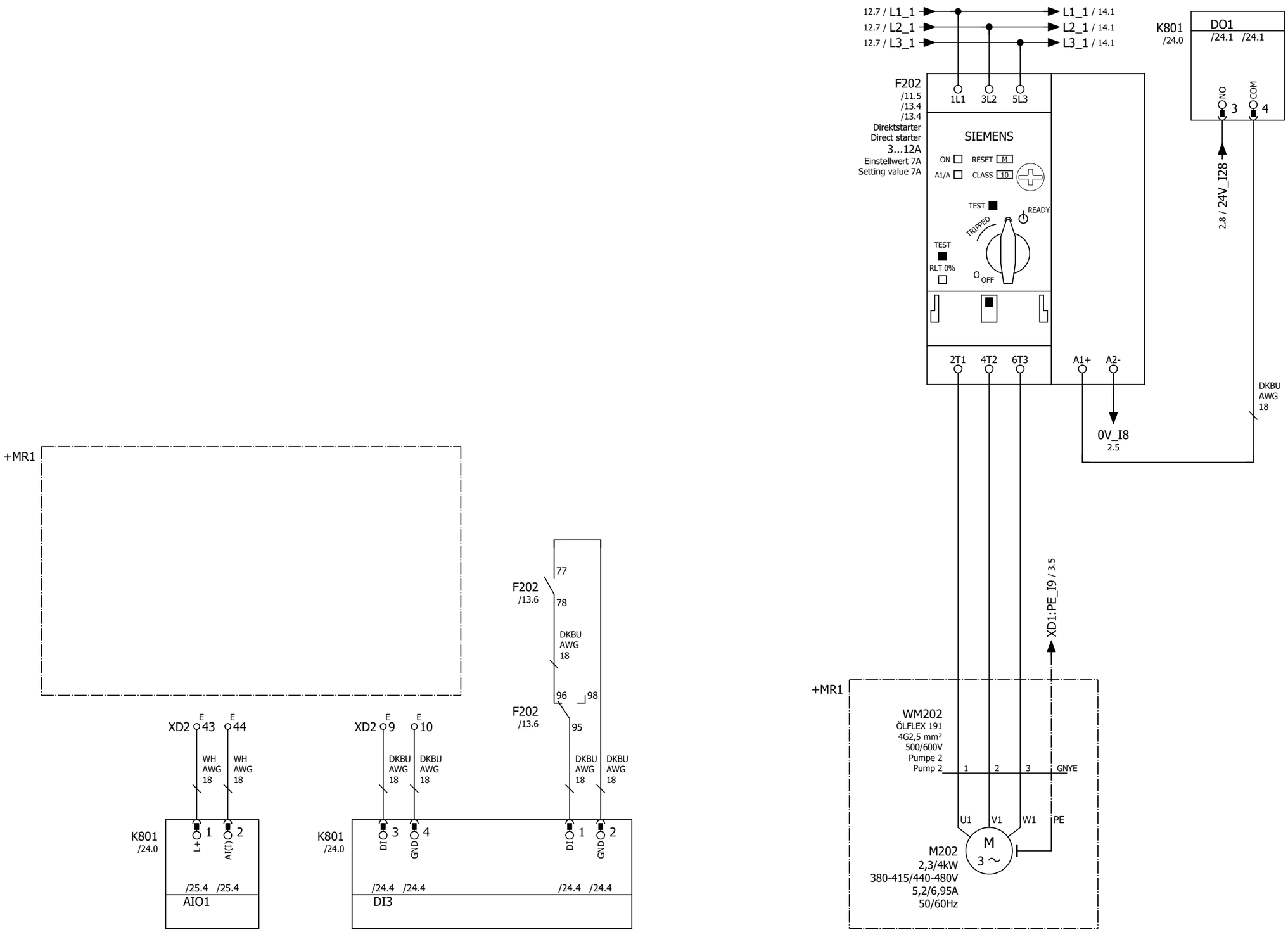

Direktstarter
Pumpe 2
Direct starter
pump 2

Pumpe 2
Pump 2

Pumpe 2
Pump 2

Schutzvermerk ISO 16016 beachten. Refer to protection notice ISO 16016.

Ersteller Creator	MAP	Geprüft von Checked by	MAP	KKT chillers a brand of ait - deutschland GmbH	Stromlaufplan Circuit diagram	Artikelnr. Article no.	6208130X	&EFS	
Erstellt am Created on	11.02.2022					Revision Revision	K	=MA1	+SS1
Geändert von Changed by	MAP				Pumpe 2 (P2-2) Pump 2 (P2-2)	Dok. Nr. Doc. no.	81708301.K	Blatt Sheet	13
Geändert am Changed on	01.06.2022					Code	GB-1.2S/P1-2/P2-2/2xV-2/SH-1/PÜ/UL/B/	Seite Page	25 / 56

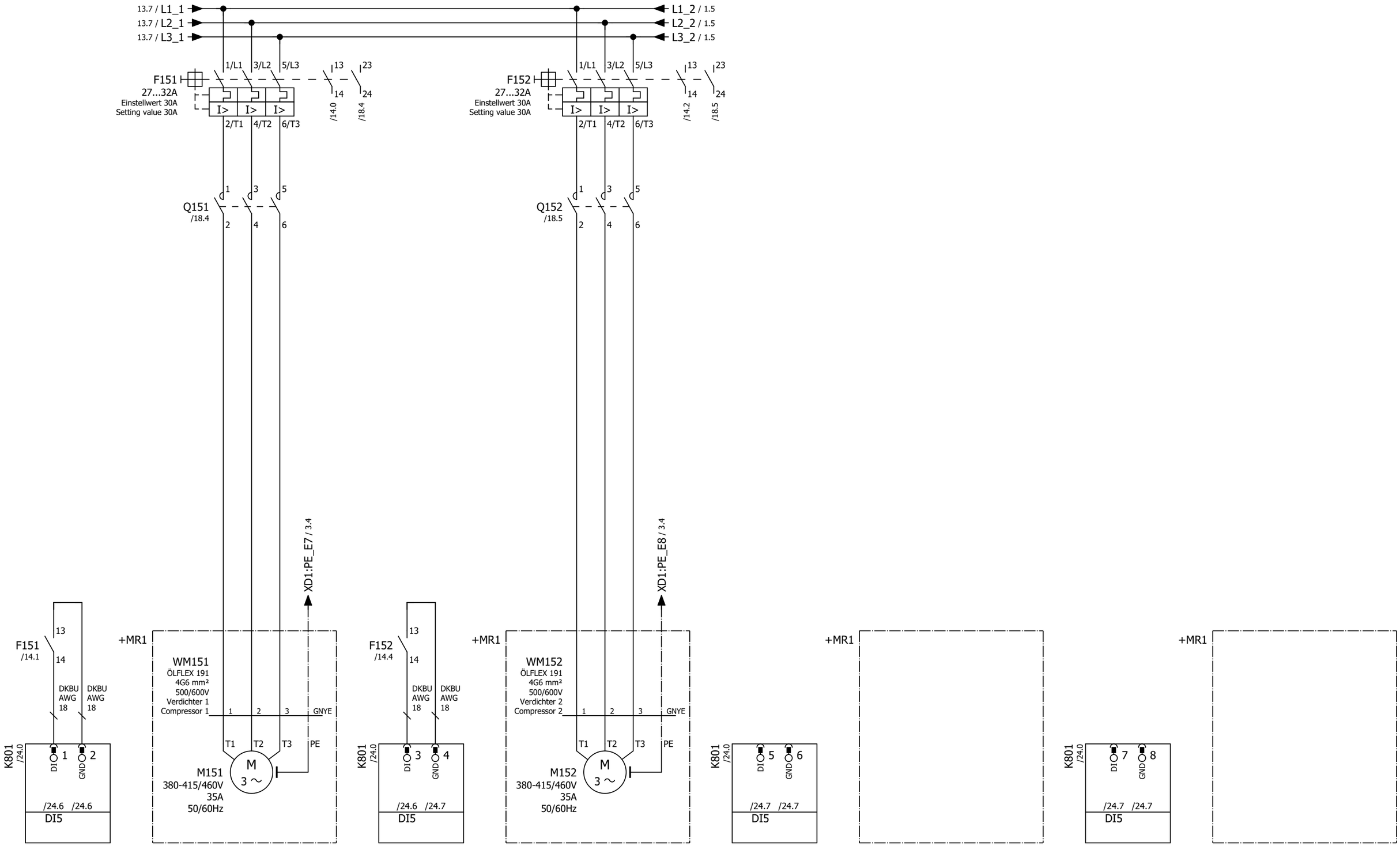

Motorschutzschalter
Verdichter 1
Motor overload switch
compressor 1

Verdichter 1
Compressor 1

Motorschutzschalter
Verdichter 2
Motor overload switch
compressor 2

Verdichter 2
Compressor 2

Ersteller Creator	MAP	Geprüft von Checked by	MAP	KKT chillers a brand of ait - deutschland GmbH	Stromlaufplan Circuit diagram	Artikelnr. Article no.	6208130X	&EFS	
Erstellt am Created on	11.02.2022					Revision Revision	K	=MA1	+SS1
Geändert von Changed by	MAP				Verdichter (2xV-2) Compressor (2xV-2)	Dok. Nr. Doc. no.	81708301.K	Blatt Sheet	14
Geändert am Changed on	01.06.2022					Code	GB-1.2S/P1-2/P2-2/2xV-2/SH-1/PÜ/UL/B/	Seite Page	26 / 56

Schutzvermerk ISO 16016 beachten. Refer to protection notice ISO 16016.

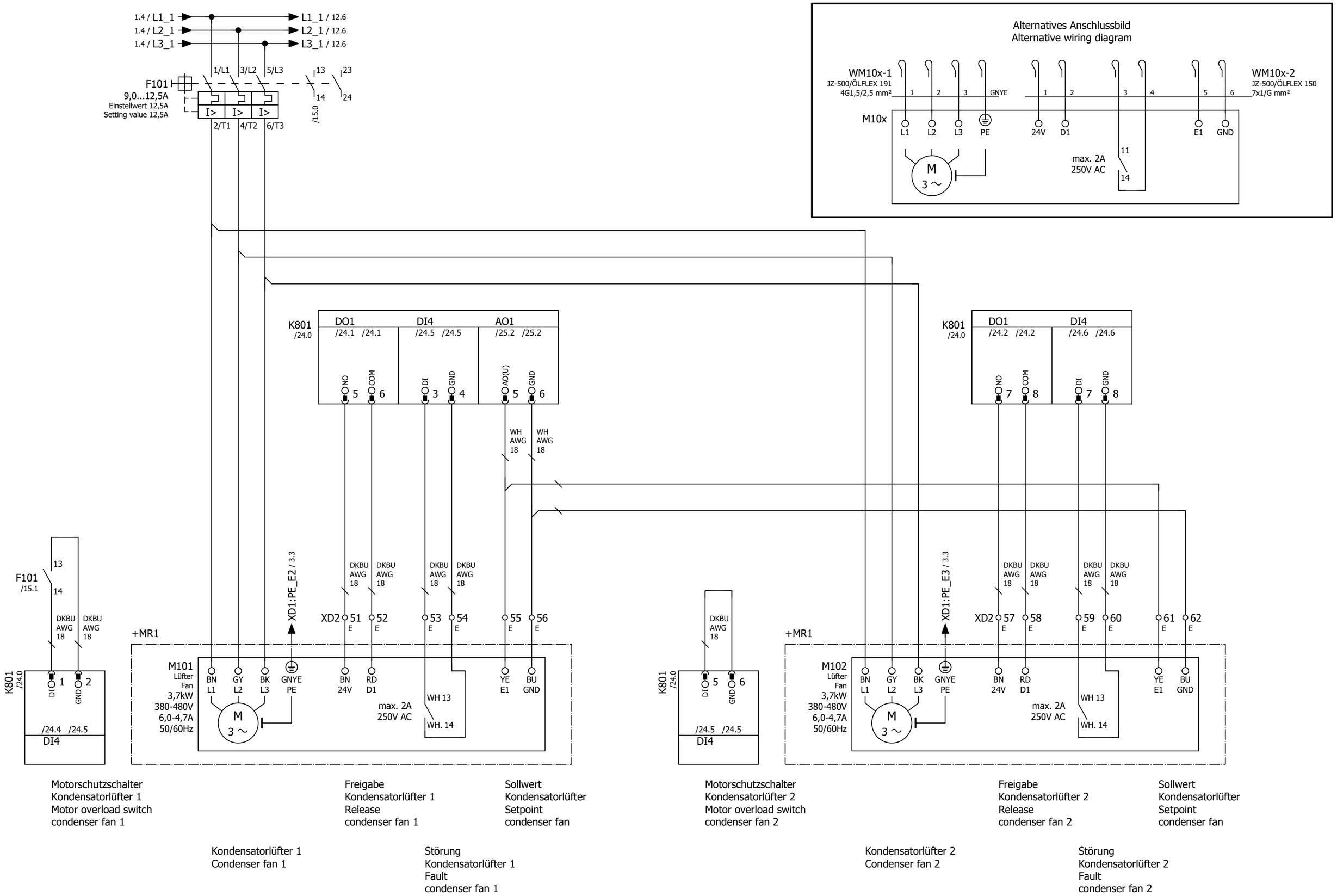

Schutzvermerk ISO 16016 beachten. Refer to protection notice ISO 16016.

Ersteller Creator	MAP	Geprüft von Checked by	MAP	KKT chillers a brand of ait - deutschland GmbH	Stromlaufplan Circuit diagram	Artikelnr. Article no.	6208130X	&EFS	
Erstellt am Created on	11.02.2022					Revision Revision	K	=MA1	+SS1
Geändert von Changed by	MAP				Kondensatorlüfter Condenser fan	Dok. Nr. Doc. no.	81708301.K	Blatt Sheet	15
Geändert am Changed on	01.06.2022					Code	GB-1.2S/P1-2/P2-2/2xV-2/SH-1/PÜ/UL/B/	Seite Page	27 / 56

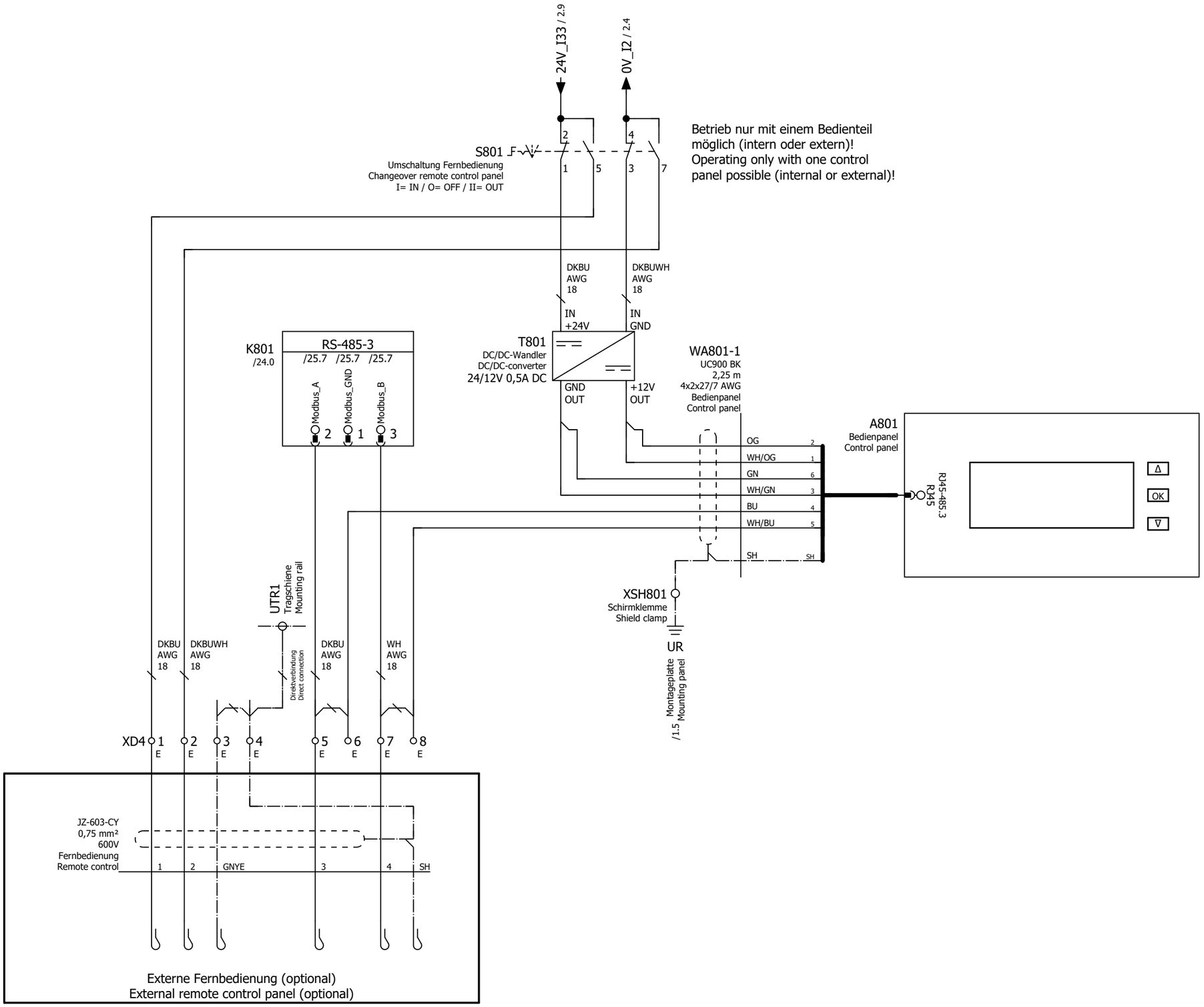

Schutzvermerk ISO 16016 beachten. Refer to protection notice ISO 16016.

Ersteller Creator	MAP	Geprüft von Checked by	MAP	KKT chillers a brand of ait - deutschland GmbH	Stromlaufplan Circuit diagram	Artikelnr. Article no.	6208130X	&EFS	
Erstellt am Created on	11.02.2022					Revision Revision	K	=MA1	+SS1
Geändert von Changed by	MAP				Bedienpanel Control panel	Dok. Nr. Doc. no.	81708301.K	Blatt Sheet	16
Geändert am Changed on	01.06.2022					Code	GB-1.2S/P1-2/P2-2/2xV-2/SH-1/PÜ/UL/B/	Seite Page	28 / 56

0	1	2	3	4	5	6	7	8	9

Schutzvermerk ISO 16016 beachten. Refer to protection notice ISO 16016.

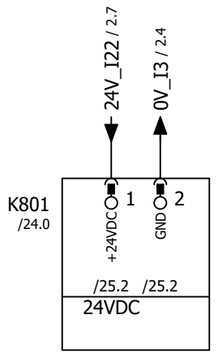

Spannungsversorgung
Power supply

Ersteller Creator	MAP	Geprüft von Checked by	MAP	KKT chillers a brand of ait - deutschland GmbH	Stromlaufplan Circuit diagram	Artikelnr. Article no.	6208130X	&EFS	
Erstellt am Created on	11.02.2022					Revision Revision	K	=MA1	+SS1
Geändert von Changed by	MAP				Steuerung Ub Control Ub	Dok. Nr. Doc. no.	81708301.K	Blatt Sheet	17
Geändert am Changed on	01.06.2022					Code	GB-1.2S/P1-2/P2-2/2xV-2/SH-1/PÜ/UL/B/	Seite Page	29 / 56

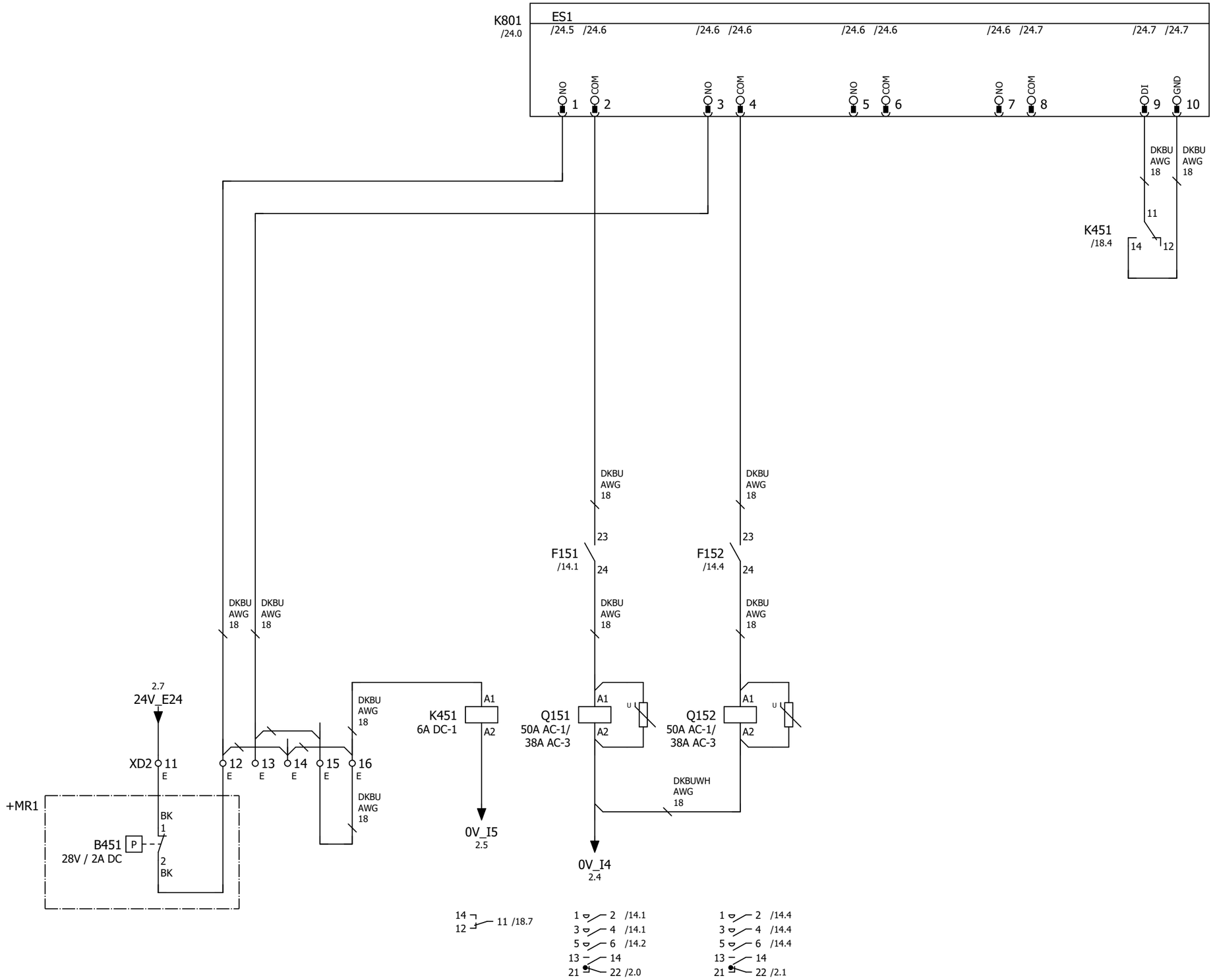

Hochdruckschalter
High pressure switch

Verdichter 1
Compressor 1

Verdichter 2
Compressor 2

Freigabe Hochdruck
Release high pressure

Schutzvermerk ISO 16016 beachten. Refer to protection notice ISO 16016.

Ersteller Creator	MAP	Geprüft von Checked by	MAP	KKT chillers a brand of ait - deutschland GmbH	Stromlaufplan Circuit diagram	Artikelnr. Article no.	6208130X	&EFS	
Erstellt am Created on	11.02.2022					Revision Revision	K	=MA1	+SS1
Geändert von Changed by	MAP				Steuerung DO Control DO	Dok. Nr. Doc. no.	81708301.K	Blatt Sheet	18
Geändert am Changed on	01.06.2022					Code	GB-1.2S/P1-2/P2-2/2xV-2/SH-1/PÜ/UL/B/	Seite Page	30 / 56

Schutzvermerk ISO 16016 beachten. Refer to protection notice ISO 16016.

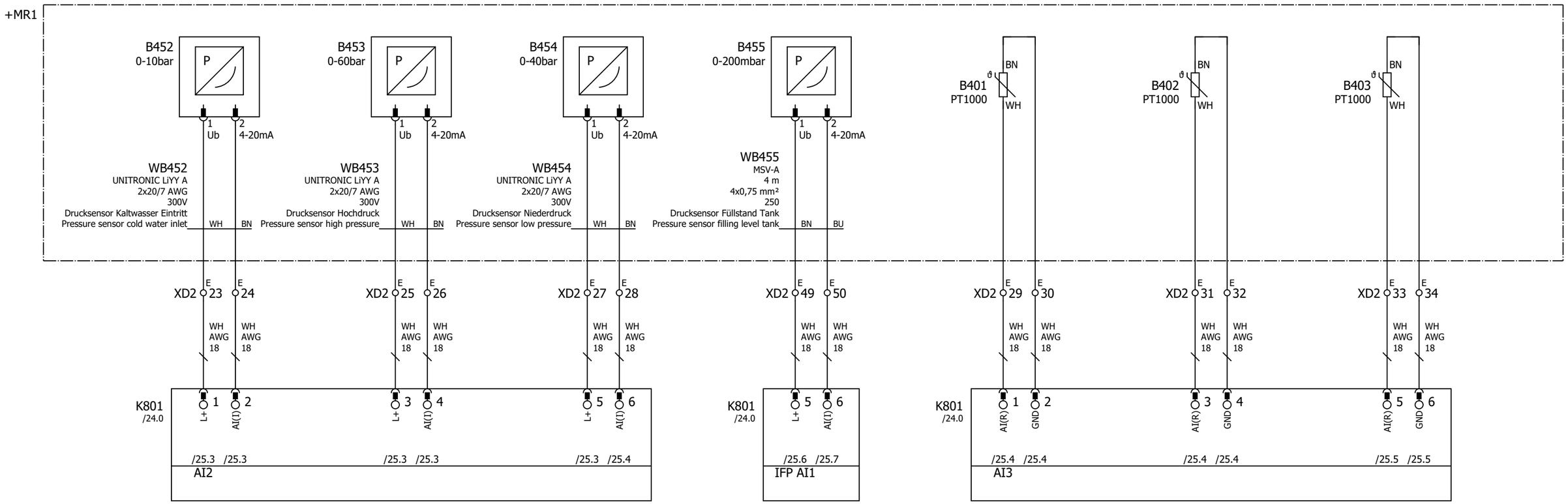

Drucksensor
Kaltwasser Eintritt
Pressure sensor
cold water inlet

Drucksensor
Hochdruck
Pressure sensor
high pressure

Drucksensor
Niederdruck
Pressure sensor
low pressure

Drucksensor
Füllstand Tank
Pressure sensor
filling level tank

Temperatursensor
Kaltwasser Eintritt
Temperature sensor
cold water inlet

Temperatursensor
Kaltwasser Austritt
Temperature sensor
cold water outlet

Temperatursensor
Sauggas
Temperature sensor
suction gas

Ersteller Creator	MAP	Geprüft von Checked by	MAP	KKT chillers a brand of ait - deutschland GmbH	Stromlaufplan Circuit diagram	Artikelnr. Article no.	6208130X	&EFS	
Erstellt am Created on	11.02.2022					Revision Revision	K	=MA1	+SS1
Geändert von Changed by	MAP				Steuerung AI Control AI	Dok. Nr. Doc. no.	81708301.K	Blatt Sheet	19
Geändert am Changed on	01.06.2022					Code	GB-1.2S/P1-2/P2-2/2xV-2/SH-1/PÜ/UL/B/	Seite Page	31 / 56

Schutzvermerk ISO 16016 beachten. Refer to protection notice ISO 16016.

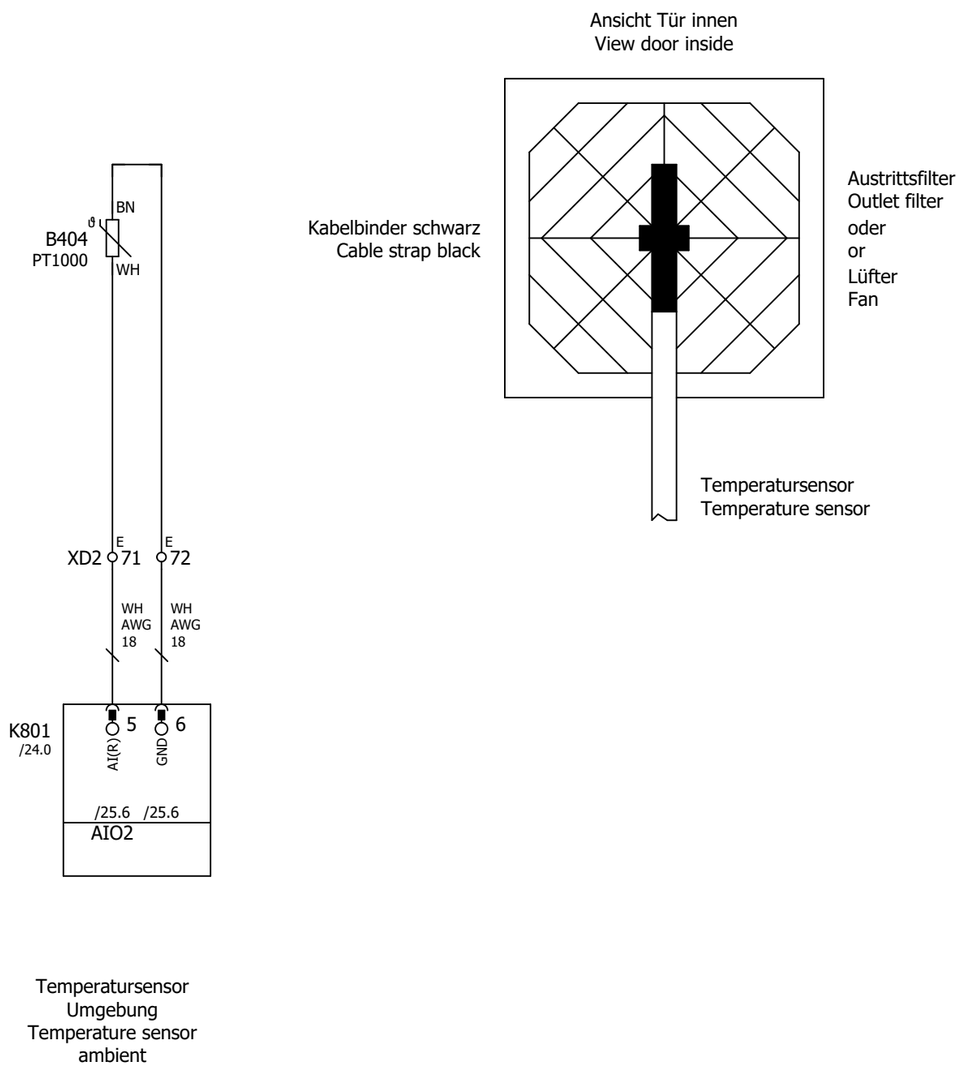

Ersteller Creator	MAP	Geprüft von Checked by	MAP	KKT chillers a brand of ait - deutschland GmbH	Stromlaufplan Circuit diagram	Artikelnr. Article no.	6208130X	&EFS	
Erstellt am Created on	11.02.2022					Revision Revision	K	=MA1	+SS1
Geändert von Changed by	MAP				Steuerung AI (B) Control AI (B)	Dok. Nr. Doc. no.	81708301.K	Blatt Sheet	20
Geändert am Changed on	01.06.2022					Code	GB-1.2S/P1-2/P2-2/2xV-2/SH-1/PÜ/UL/B/	Seite Page	32 / 56

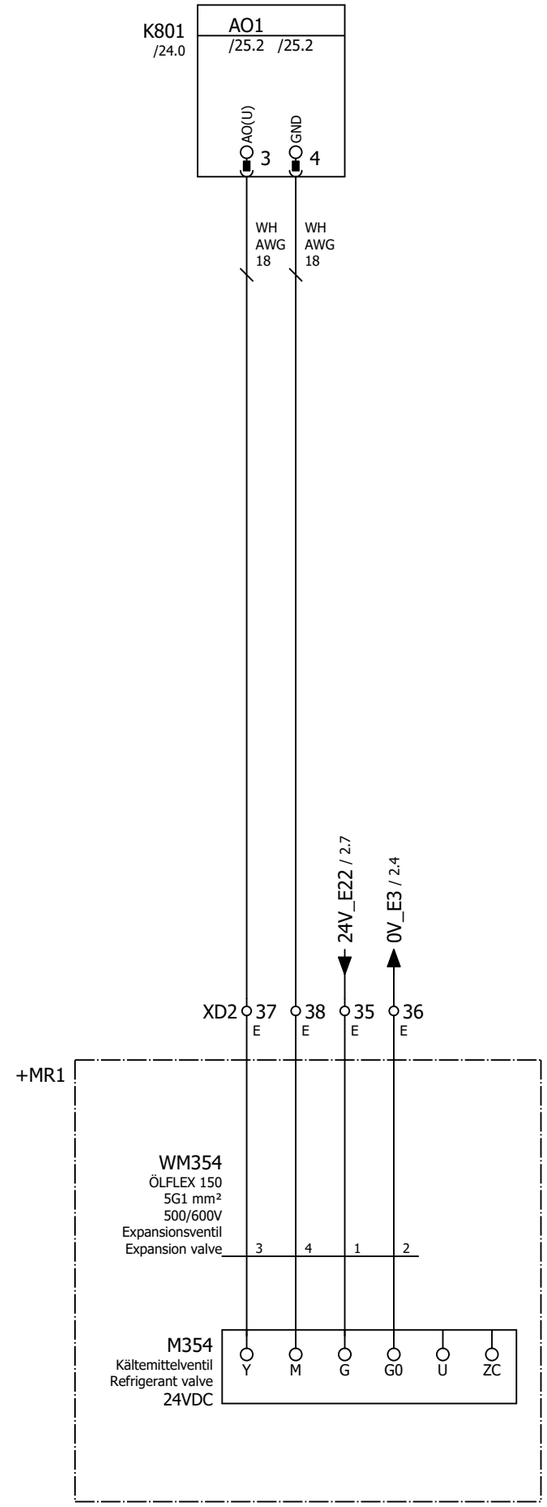

Expansionsventil
Expansion valve

Schutzvermerk ISO 16016 beachten. Refer to protection notice ISO 16016.

Ersteller Creator	MAP	Geprüft von Checked by	MAP	KKT chillers a brand of ait - deutschland GmbH	Stromlaufplan Circuit diagram	Artikelnr. Article no.	6208130X	&EFS	
Erstellt am Created on	11.02.2022					Revision Revision	K	=MA1	+SS1
Geändert von Changed by	MAP				Steuerung AO Control AO	Dok. Nr. Doc. no.	81708301.K	Blatt Sheet	21
Geändert am Changed on	01.06.2022					Code	GB-1.2S/P1-2/P2-2/2xV-2/SH-1/PÜ/UL/B/	Seite Page	33 / 56

0	1	2	3	4	5	6	7	8	9

Schutzvermerk ISO 16016 beachten. Refer to protection notice ISO 16016.

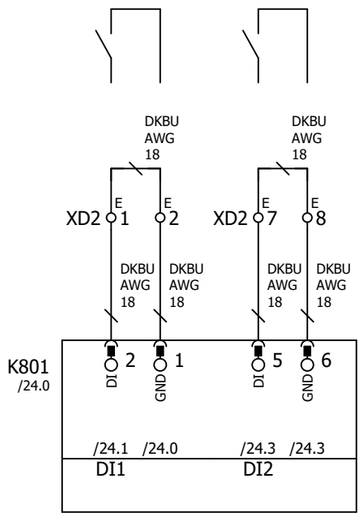

Fernstart 1
Remote start 1

Fernstart 2
Remote start 2

Ersteller Creator	MAP	Geprüft von Checked by	MAP	KKT chillers a brand of ait - deutschland GmbH	Stromlaufplan Circuit diagram	Artikelnr. Article no.	6208130X	&EFS	
Erstellt am Created on	11.02.2022					Revision Revision	K	=MA1	+SS1
Geändert von Changed by	MAP				Interface Interface	Dok. Nr. Doc. no.	81708301.K	Blatt Sheet	22
Geändert am Changed on	01.06.2022					Code	GB-1.2S/P1-2/P2-2/2xV-2/SH-1/PÜ/UL/B/	Seite Page	34 / 56

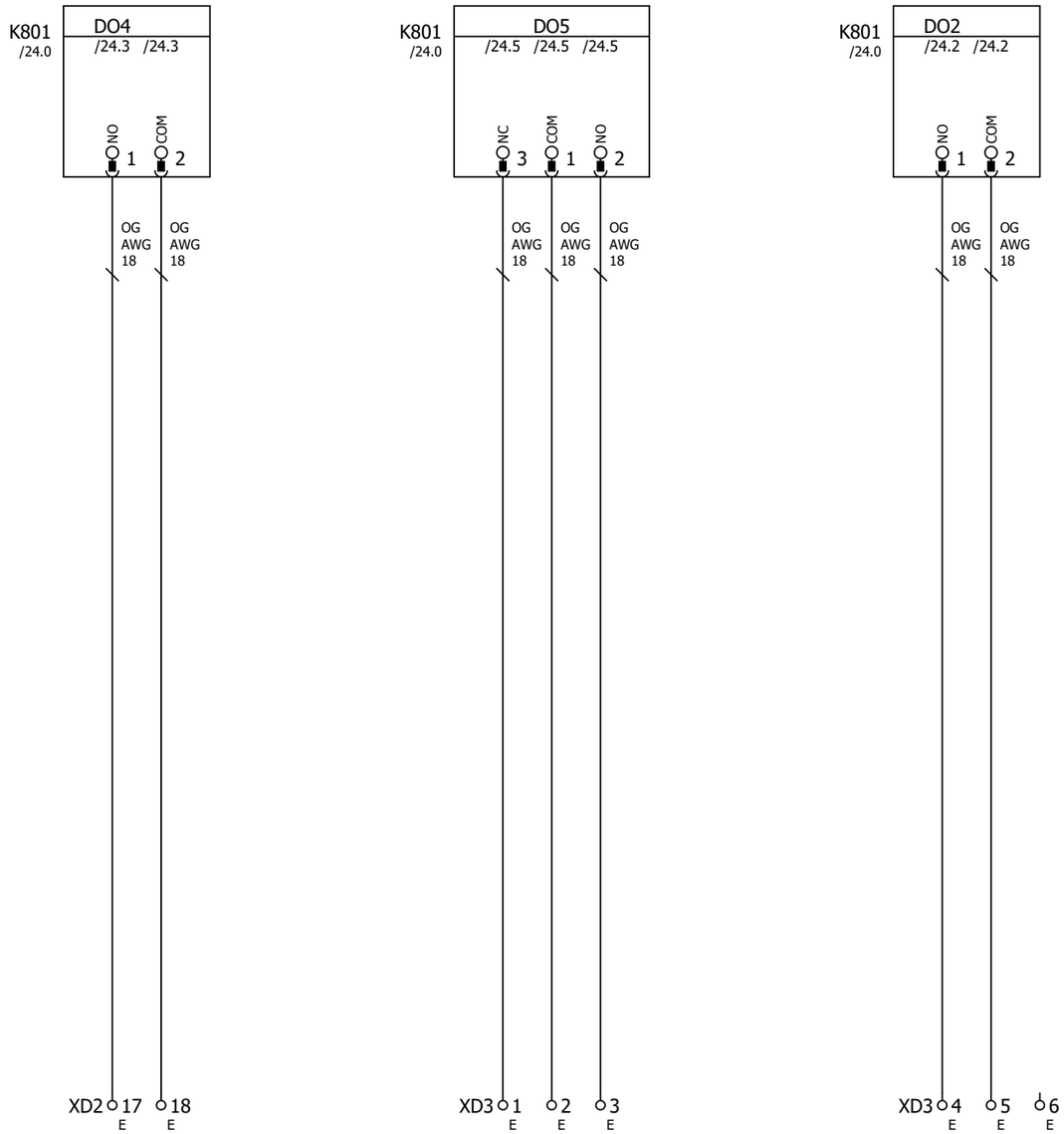

Multifunktionsausgang
Multi-functional outlet

Sammelstörung
Collective fault
2/3= OK
1/2= fault

Warnmeldung
Warning message
Warning= low
OK= high

Schutzvermerk ISO 16016 beachten. Refer to protection notice ISO 16016.

Ersteller Creator	MAP	Geprüft von Checked by	MAP	KKT chillers a brand of ait - deutschland GmbH	Stromlaufplan Circuit diagram	Artikelnr. Article no.	6208130X	&EFS	
Erstellt am Created on	11.02.2022					Revision Revision	K	=MA1	+SS1
Geändert von Changed by	MAP				Interface Interface	Dok. Nr. Doc. no.	81708301.K	Blatt Sheet	23
Geändert am Changed on	01.06.2022					Code	GB-1.2S/P1-2/P2-2/2xV-2/SH-1/PÜ/UL/B/	Seite Page	35 / 56

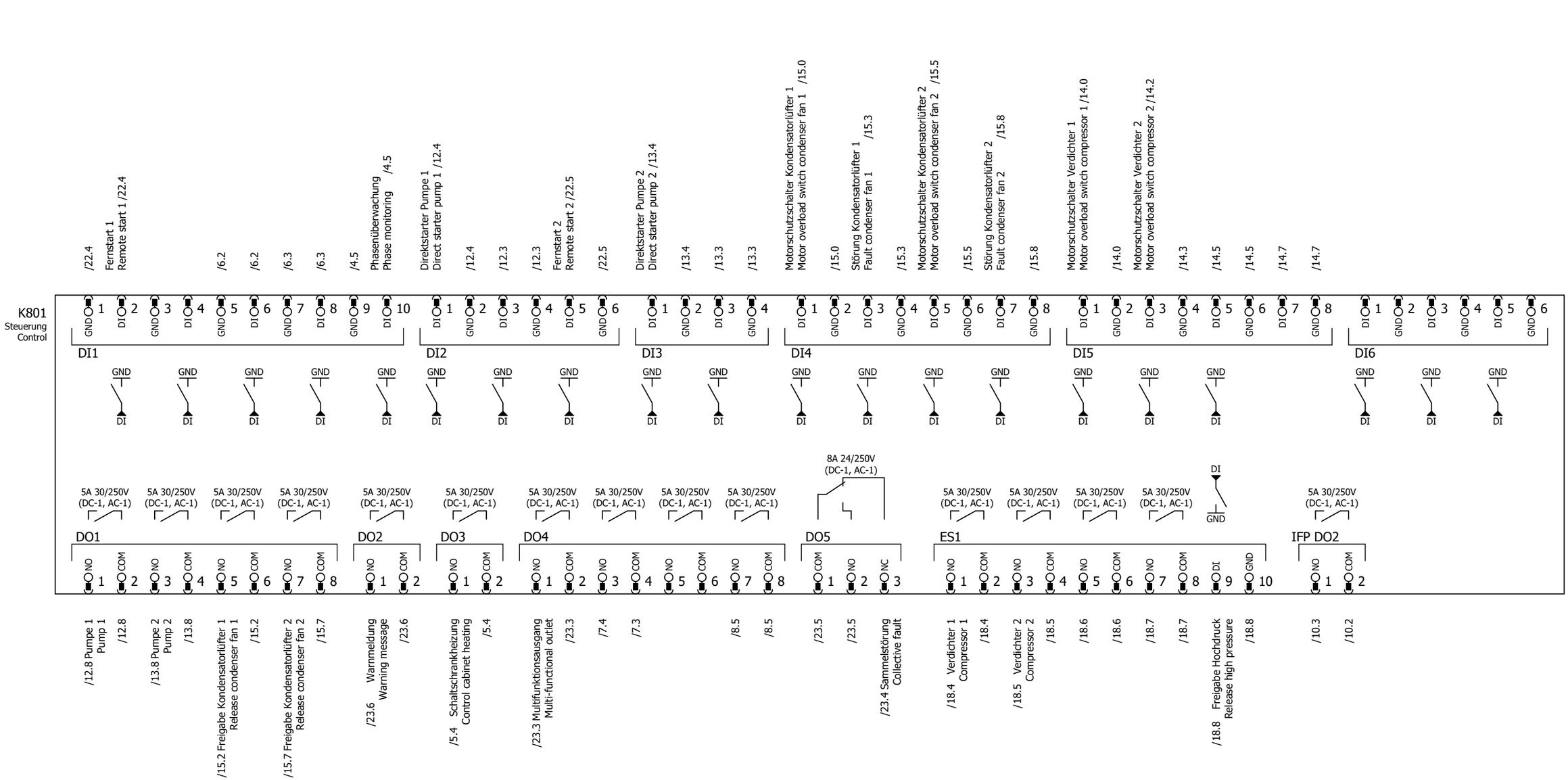

Schutzvermerk ISO 16016 beachten. Refer to protection notice ISO 16016.

Ersteller Creator	MAP	Geprüft von Checked by	MAP	KKT chillers a brand of ait - deutschland GmbH	Stromlaufplan Circuit diagram	Artikelnr. Article no.	6208130X	&EFS	
Erstellt am Created on	11.02.2022					Revision Revision	K	=MA1	+SS1
Geändert von Changed by	MAP				Steuerung Übersicht Control overview	Dok. Nr. Doc. no.	81708301.K	Blatt Sheet	24
Geändert am Changed on	01.06.2022					Code	GB-1.2S/P1-2/P2-2/2xV-2/SH-1/PÜ/UL/B/	Seite Page	36 / 56

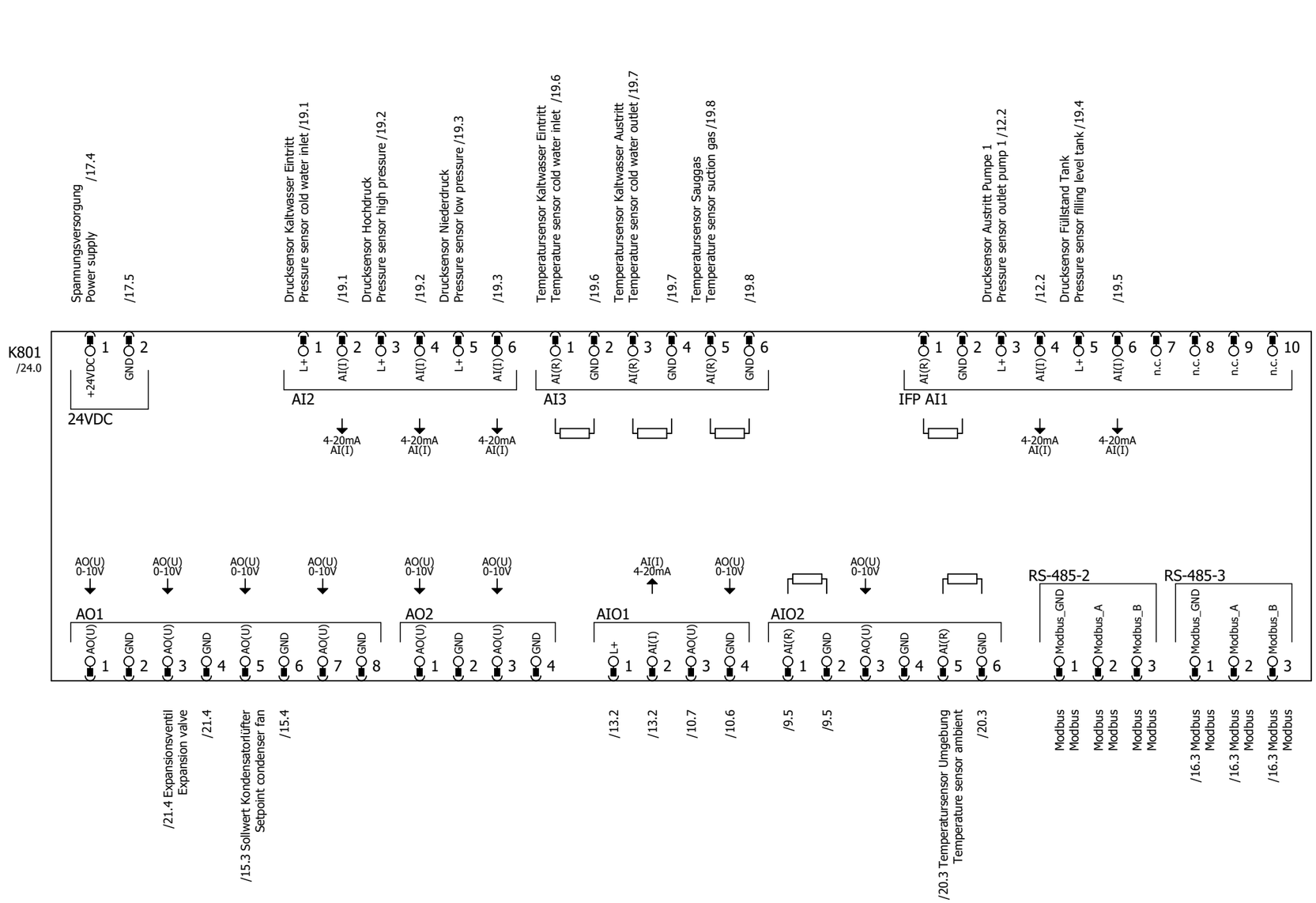

Schutzvermerk ISO 16016 beachten. Refer to protection notice ISO 16016.

Ersteller Creator	MAP	Geprüft von Checked by	MAP	KKT chillers a brand of ait - deutschland GmbH	Stromlaufplan Circuit diagram	Artikelnr. Article no.	6208130X	&EFS	
Erstellt am Created on	11.02.2022					Revision Revision	K	=MA1	+SS1
Geändert von Changed by	MAP				Steuerung Übersicht Control overview	Dok. Nr. Doc. no.	81708301.K	Blatt Sheet	25
Geändert am Changed on	01.06.2022					Code	GB-1.2S/P1-2/P2-2/2xV-2/SH-1/PÜ/UL/B/	Seite Page	37 / 56

Artikelstückliste
Parts list

Betriebsmittelkennzeichen Device tag Platzierung Placement	SAP Nummer SAP number	Menge Quantity ME	Bezeichnung Designation	Technische Kenngröße Technical characteristic Bestellnummer Order number	Hersteller Manufacturer	UL- / CSA-File
+SS1	61761801	1	Schaltschrank Control cabinet	600x600x210 mm RAL7035 AE Y092990	Rittal	E76083
+SS1-A51 &EFS=MA1+SS1/4	61057801	1	Überwachungsrelais Monitoring relay	160-690V AC 3UG4513-1BR20	Siemens	
+SS1-A801 &EFS=MA1+SS1/16	60711701	1	Bedienpanel Control panel	LUX 2.0 60711701	ait-deutschland GmbH	
+SS1-A801 &EFS=MA1+SS1/16	60992001	1	Folientastatur Membrane keyboard	60992001	ait-deutschland GmbH	
+SS1-A801 &EFS=MA1+SS1/16	61136501	1	Abdeckung Cover	cBoxX 61136501	ait-deutschland GmbH	
+SS1-A801 &EFS=MA1+SS1/16	66632001	1	Schlauchhalter Hose clamp	Ø16mm SZ 2593.000	Rittal	
+SS1-A801 &EFS=MA1+SS1/16	65777501	1	Schutzschlauch Protective hose	Ø16mm 83101610	Murrplastik Systemtechnik GmbH	
+SS1-A801 &EFS=MA1+SS1/16	61136401	3	Abstandshalter Distance piece	6,4mm 06.03.416	Ettinger GmbH	
+SS1-B404 &EFS=MA1+SS1/20	61889601	1	Temperatursensor Temperature sensor	PT1000 117852	Thermokon Sensortechnik	
+SS1-E42 &EFS=MA1+SS1/5	60987501	1	Heizkörper Heating element	12-30V 45W 14012.0-00	STEGO Elektrotechnik GmbH	
+SS1-E42 &EFS=MA1+SS1/5	66825901	1	Isolierschlauch Insulating hose	Ø10mm 08010014010	SES-Sterling GmbH	
+SS1-E42 &EFS=MA1+SS1/5	61771401	1	Halteblech Holding plate	100x80mm 353498	hbk metallbearbeitung gmbh	
+SS1-F21 &EFS=MA1+SS1/2	61123301	1	Sicherungshalter Fuse holder	3p 30A 600V Class CC 3NW7533-0HG	Siemens	E171267
+SS1-F21 &EFS=MA1+SS1/2	61577601	3	Sicherung Fuse	4A 600V Class CC 3NW1040-0HG	Siemens	E258218
+SS1-F22 &EFS=MA1+SS1/2	61058401	1	Leitungsschutzschalter Miniature circuit-breaker	C4A 5SL6104-7	Siemens	
+SS1-F101 &EFS=MA1+SS1/15	60912801	1	Motorschutzschalter Motor overload switch	9,0...12,5 A 3RV2011-1KA10	Siemens	E47705, E156943
+SS1-F101 &EFS=MA1+SS1/15	61019701	1	Hilfsschalter Auxiliary switch	2NO 3RV2901-2F	Siemens	
+SS1-F101 &EFS=MA1+SS1/15	61293901	3	Einspeiseklemme Feed in terminal	S00/0 3RV2925-5EB	Siemens	
+SS1-F101 &EFS=MA1+SS1/15	65683501	1	Sammelschiene Busbar	15p S0/S00 3RV1915-1DB	Siemens	

Schutzvermerk ISO 16016 beachten. Refer to protection notice ISO 16016.

Artikelstückliste
Parts list

Betriebsmittelkennzeichen Device tag Platzierung Placement	SAP Nummer SAP number	Menge Quantity ME	Bezeichnung Designation	Technische Kenngröße Technical characteristic Bestellnummer Order number	Hersteller Manufacturer	UL- / CSA-File
+SS1-F151 &EFS=MA1+SS1/14	67115701	1	Motorschutzschalter Motor overload switch	27...32A 3RV2021-4EA10	Siemens	E47705, E156943
+SS1-F151 &EFS=MA1+SS1/14	61019701	1	Hilfsschalter Auxiliary switch	2NO 3RV2901-2F	Siemens	
+SS1-F151 &EFS=MA1+SS1/14	60937701	1	Verbindungsmodul Connecting modul	3RV - 3RT 3RA2921-1BA00	Siemens	
+SS1-F152 &EFS=MA1+SS1/14	67115701	1	Motorschutzschalter Motor overload switch	27...32A 3RV2021-4EA10	Siemens	E47705, E156943
+SS1-F152 &EFS=MA1+SS1/14	61019701	1	Hilfsschalter Auxiliary switch	2NO 3RV2901-2F	Siemens	
+SS1-F152 &EFS=MA1+SS1/14	60937701	1	Verbindungsmodul Connecting modul	3RV - 3RT 3RA2921-1BA00	Siemens	
+SS1-F201 &EFS=MA1+SS1/12	61499101	1	Direktstarter Direct starter	3...12A 3RA6120-1DB32	Siemens	E156943
+SS1-F202 &EFS=MA1+SS1/13	61499101	1	Direktstarter Direct starter	3...12A 3RA6120-1DB32	Siemens	E156943
+SS1-K451 &EFS=MA1+SS1/18	65583801	1	Relais Relay	1CO 6A DC-1 38.61.0.024.0062	Finder	
+SS1-K801 &EFS=MA1+SS1/24	61832301	1	Steuerung Control	PCB3 HIGH 61832301	ait-deutschland GmbH	
+SS1-K801 &EFS=MA1+SS1/24	66783901	6	Stehbolzen Stay bolt	M3x20mm 0968000320	Adolf Würth GmbH & Co. KG	
+SS1-K801 &EFS=MA1+SS1/24	61283401	1	Steckverbinder Connector	2p 0,25-2,5mm² 1754449	Phoenix Contact	E60425
+SS1-K801 &EFS=MA1+SS1/24	61282801	3	Steckverbinder Connector	2p 0,2-1,5mm² 1952267	Phoenix Contact	E60425
+SS1-K801 &EFS=MA1+SS1/24	61282901	3	Steckverbinder Connector	3p 0,2-1,5mm² 1952270	Phoenix Contact	E60425
+SS1-K801 &EFS=MA1+SS1/24	61283001	3	Steckverbinder Connector	4p 0,2-1,5mm² 1952283	Phoenix Contact	E60425
+SS1-K801 &EFS=MA1+SS1/24	61283101	5	Steckverbinder Connector	6p 0,2-1,5mm² 1952306	Phoenix Contact	E60425
+SS1-K801 &EFS=MA1+SS1/24	61283201	5	Steckverbinder Connector	8p 0,2-1,5mm² 1952322	Phoenix Contact	E60425
+SS1-K801 &EFS=MA1+SS1/24	61283301	3	Steckverbinder Connector	10p 0,2-1,5mm² 1952348	Phoenix Contact	E60425
+SS1-Q1 &EFS=MA1+SS1/1	61057701	1	Lasttrennschalter Switch-disconnector	125A HLT125/3V/Z44/Z33/X72/F803/X83	Sontheimer	E171806 / 1303370

Schutzvermerk ISO 16016 beachten. Refer to protection notice ISO 16016.

Artikelstückliste
Parts list

Betriebsmittelkennzeichen Device tag Platzierung Placement	SAP Nummer SAP number	Menge Quantity ME	Bezeichnung Designation	Technische Kenngröße Technical characteristic Bestellnummer Order number	Hersteller Manufacturer	UL- / CSA-File
+SS1-Q1 &EFS=MA1+SS1/1	61758801	1	Schaltplantasche Circuit diagram bag	DIN A4 SZ 2510.000	Rittal	
+SS1-Q1 &EFS=MA1+SS1/1	67169701	2	Austrittsfilter Outlet filter	92x92mm FPF08KUG-101	Fandis S.p.A.	E237844
+SS1-Q1 &EFS=MA1+SS1/1	80000601.K	1	Aufkleber Sticker	60x34mm 80000601.K	ait-deutschland GmbH	
+SS1-Q1 &EFS=MA1+SS1/1	65847101	1	Halter Holder	9mm 0502811	Adolf Würth GmbH & Co. KG	
+SS1-Q1 &EFS=MA1+SS1/1	66789001	4	Abdeckkappe Cover cap	059008	Adolf Würth GmbH & Co. KG	
+SS1-Q151 &EFS=MA1+SS1/18	60936601	1	Leistungsschütz Power contactor	3p 50A AC-1/38A AC-3 3RT2028-1BB40	Siemens	E31519
+SS1-Q151 &EFS=MA1+SS1/18	67170401	1	Varistor Varistor	S0 3RT2926-1BB00	Siemens	
+SS1-Q152 &EFS=MA1+SS1/18	60936601	1	Leistungsschütz Power contactor	3p 50A AC-1/38A AC-3 3RT2028-1BB40	Siemens	E31519
+SS1-Q152 &EFS=MA1+SS1/18	67170401	1	Varistor Varistor	S0 3RT2926-1BB00	Siemens	
+SS1-S801 &EFS=MA1+SS1/16	61539201	1	Schalter Switch	230V 16A 248346	Eaton Electric GmbH	
+SS1-T21 &EFS=MA1+SS1/2	61360001	1	Netzteil Power supply unit	24V 3,75A DC 2904371	Phoenix Contact	E123528, E214596
+SS1-T801 &EFS=MA1+SS1/16	60949401	1	DC/DC-Wandler DC/DC-converter	24/12V 0,5A DC 859-805	WAGO	
+SS1-U31	65792601	1	Kabeldurchführungsplatte Cable feedthrough plate	M63 43761	icotek	
+SS1-U32	65792601	1	Kabeldurchführungsplatte Cable feedthrough plate	M63 43761	icotek	
+SS1-U33	61141801	1	Kabeldurchführungstülle Cable feedthrough grommet	M63 42656	icotek	
+SS1-U34	65792601	1	Kabeldurchführungsplatte Cable feedthrough plate	M63 43761	icotek	
+SS1-XSH801 &EFS=MA1+SS1/16	60740301	1	Schirmklemme Shield clamp	Ø3-6mm 36915	icotek	

Schutzvermerk ISO 16016 beachten. Refer to protection notice ISO 16016.

Klemmenplan
Terminal diagram

Externe Ziele
External targets

=MA1+SS1-XD1

Interne Ziele
Internal targets

Zielbezeichnung Target designation	Platzierung Placement	Brücke Jumper	Stegbrücke Saddle jumper		Zielbezeichnung Target designation	Platzierung Placement	Klemmenbezeichnung Terminal designation SAP Nummer SAP number	Hersteller Manufacturer
				Ⓔ Ⓘ			CLIPFIX 35-5 (3022276) 65579901	Phoenix Contact
-E42:PE	&EFS=MA1+SS1/5			Ⓔ PE1 Ⓘ	-XDS1:PE1:I	&EFS=MA1+SS1/2	PTTB 2,5-PE GNYE (3210596) 61775201	Phoenix Contact
+MR1-M101:Power:GNYE	&EFS=MA1+SS1/15			Ⓔ PE2 Ⓘ				
+MR1-M102:Power:GNYE	&EFS=MA1+SS1/15			Ⓔ PE3 Ⓘ			PTTB 2,5-PE GNYE (3210596) 61775201	Phoenix Contact
				Ⓔ PE4 Ⓘ				
+MR1-E251:GNYE	&EFS=MA1+SS1/2			Ⓔ PE5 Ⓘ			PTTB 2,5-PE GNYE (3210596) 61775201	Phoenix Contact
+MR1-E252:GNYE	&EFS=MA1+SS1/2			Ⓔ PE6 Ⓘ	-XD2:PE1:I	&EFS=MA1+SS1/3		
				Ⓔ Ⓘ			D-PTTB 2,5 (3211634) 61761701	Phoenix Contact
+MR1-M151:PE	&EFS=MA1+SS1/14			Ⓔ PE7 Ⓘ	-XDE1:PE3:I	&EFS=MA1+SS1/1	PT 6-PE GNYE (3211822) 61759901	Phoenix Contact
+MR1-M152:PE	&EFS=MA1+SS1/14			Ⓔ PE8 Ⓘ	+MR1-M201:PE	&EFS=MA1+SS1/12	PT 6-PE GNYE (3211822) 61759901	Phoenix Contact
				Ⓔ PE9 Ⓘ	+MR1-M202:PE	&EFS=MA1+SS1/13	PT 6-PE GNYE (3211822) 61759901	Phoenix Contact
				Ⓔ PE10 Ⓘ			PT 6-PE GNYE (3211822) 61759901	Phoenix Contact
				Ⓔ Ⓘ			D-PT 6 (3212044) 61760001	Phoenix Contact
+MR1-E251:BN	&EFS=MA1+SS1/2			Ⓔ 1 Ⓘ	-Q151:22	&EFS=MA1+SS1/2	PTTB 2,5 GY (3210567) 61761601	Phoenix Contact
+MR1-E251:BU	&EFS=MA1+SS1/2			Ⓔ 2 Ⓘ	-F21:4	&EFS=MA1+SS1/2		
+MR1-E252:BN	&EFS=MA1+SS1/2			Ⓔ 3 Ⓘ	-Q152:22	&EFS=MA1+SS1/2	PTTB 2,5 GY (3210567) 61761601	Phoenix Contact
+MR1-E252:BU	&EFS=MA1+SS1/2			Ⓔ 4 Ⓘ	-A51:L2	&EFS=MA1+SS1/4		
				Ⓔ Ⓘ			D-PTTB 2,5 (3211634) 61761701	Phoenix Contact
				Ⓔ Ⓘ			CLIPFIX 35-5 (3022276) 65579901	Phoenix Contact

Schutzvermerk ISO 16016 beachten. Refer to protection notice ISO 16016.

Klemmenplan
Terminal diagram

Externe Ziele
External targets

=MA1+SS1-XD2

Interne Ziele
Internal targets

Zielbezeichnung Target designation	Platzierung Placement	Brücke Jumper	Stegbrücke Saddle jumper		Zielbezeichnung Target designation	Platzierung Placement	Klemmenbezeichnung Terminal designation SAP Nummer SAP number	Hersteller Manufacturer
				Ⓔ Ⓘ			CLIPFIX 35-5 (3022276) 65579901	Phoenix Contact
				Ⓔ PE1 Ⓘ	-XD1:PE6:I -UTR1	&EFS=MA1+SS1/3 &EFS=MA1+SS1/3	PTTB 1,5/S-PE GNYE (3208537) 61254201	Phoenix Contact
				Ⓔ PE2 Ⓘ				
				Ⓔ PE3 Ⓘ			PTTB 1,5/S-PE GNYE (3208537) 61254201	Phoenix Contact
				Ⓔ PE4 Ⓘ				
-XD2:2:E	&EFS=MA1+SS1/22			Ⓔ 1 Ⓘ	-K801:DI1:2	&EFS=MA1+SS1/22	PTTB 1,5/S GY (3208511) 61254101	Phoenix Contact
-XD2:1:E	&EFS=MA1+SS1/22			Ⓔ 2 Ⓘ	-K801:DI1:1	&EFS=MA1+SS1/22		
-XD2:4:E	&EFS=MA1+SS1/6			Ⓔ 3 Ⓘ	-K801:DI1:8	&EFS=MA1+SS1/6	PTTB 1,5/S GY (3208511) 61254101	Phoenix Contact
-XD2:3:E	&EFS=MA1+SS1/6			Ⓔ 4 Ⓘ	-K801:DI1:7	&EFS=MA1+SS1/6		
				Ⓔ 5 Ⓘ	-K801:DI2:3	&EFS=MA1+SS1/12	PTTB 1,5/S GY (3208511) 61254101	Phoenix Contact
				Ⓔ 6 Ⓘ	-K801:DI2:4	&EFS=MA1+SS1/12		
-XD2:8:E	&EFS=MA1+SS1/22			Ⓔ 7 Ⓘ	-K801:DI2:5	&EFS=MA1+SS1/22	PTTB 1,5/S GY (3208511) 61254101	Phoenix Contact
-XD2:7:E	&EFS=MA1+SS1/22			Ⓔ 8 Ⓘ	-K801:DI2:6	&EFS=MA1+SS1/22		
				Ⓔ 9 Ⓘ	-K801:DI3:3	&EFS=MA1+SS1/13	PTTB 1,5/S GY (3208511) 61254101	Phoenix Contact
				Ⓔ 10 Ⓘ	-K801:DI3:4	&EFS=MA1+SS1/13		
+MR1-B451:1	&EFS=MA1+SS1/18			Ⓔ 11 Ⓘ	-XDS1:24:E	&EFS=MA1+SS1/2	PTTB 1,5/S GY (3208511) 61254101	Phoenix Contact
+MR1-B451:2	&EFS=MA1+SS1/18			Ⓔ 12 Ⓘ	-K801:ES1:1	&EFS=MA1+SS1/18		
				Ⓔ 13 Ⓘ	-K801:ES1:3	&EFS=MA1+SS1/18	PTTB 1,5/S GY (3208511) 61254101	Phoenix Contact
				Ⓔ 14 Ⓘ				

Schutzvermerk ISO 16016 beachten. Refer to protection notice ISO 16016.

Klemmenplan
Terminal diagram

Externe Ziele
External targets

=MA1+SS1-XD2

Interne Ziele
Internal targets

Zielbezeichnung Target designation	Platzierung Placement	Brücke Jumper	Stegbrücke Saddle jumper		Zielbezeichnung Target designation	Platzierung Placement	Klemmenbezeichnung Terminal designation SAP Nummer SAP number	Hersteller Manufacturer
-XD2:16:E	&EFS=MA1+SS1/18			Ⓔ 15 Ⓘ			PTTB 1,5/S GY (3208511) 61254101	Phoenix Contact
-XD2:15:E	&EFS=MA1+SS1/18			Ⓔ 16 Ⓘ	-K451:A1	&EFS=MA1+SS1/18		
				Ⓔ 17 Ⓘ	-K801:DO4:1	&EFS=MA1+SS1/23	PTTB 1,5/S GY (3208511) 61254101	Phoenix Contact
				Ⓔ 18 Ⓘ	-K801:DO4:2	&EFS=MA1+SS1/23		
				Ⓔ 19 Ⓘ	-K801:DO4:4	&EFS=MA1+SS1/7	PTTB 1,5/S GY (3208511) 61254101	Phoenix Contact
				Ⓔ 20 Ⓘ	-XDS1:5:E	&EFS=MA1+SS1/2		
				Ⓔ 21 Ⓘ	-K801:DO4:8	&EFS=MA1+SS1/8	PTTB 1,5/S GY (3208511) 61254101	Phoenix Contact
				Ⓔ 22 Ⓘ	-XDS1:7:E	&EFS=MA1+SS1/2		
+MR1-B452:1	&EFS=MA1+SS1/19			Ⓔ 23 Ⓘ	-K801:AI2:1	&EFS=MA1+SS1/19	PTTB 1,5/S GY (3208511) 61254101	Phoenix Contact
+MR1-B452:2	&EFS=MA1+SS1/19			Ⓔ 24 Ⓘ	-K801:AI2:2	&EFS=MA1+SS1/19		
+MR1-B453:1	&EFS=MA1+SS1/19			Ⓔ 25 Ⓘ	-K801:AI2:3	&EFS=MA1+SS1/19	PTTB 1,5/S GY (3208511) 61254101	Phoenix Contact
+MR1-B453:2	&EFS=MA1+SS1/19			Ⓔ 26 Ⓘ	-K801:AI2:4	&EFS=MA1+SS1/19		
+MR1-B454:1	&EFS=MA1+SS1/19			Ⓔ 27 Ⓘ	-K801:AI2:5	&EFS=MA1+SS1/19	PTTB 1,5/S GY (3208511) 61254101	Phoenix Contact
+MR1-B454:2	&EFS=MA1+SS1/19			Ⓔ 28 Ⓘ	-K801:AI2:6	&EFS=MA1+SS1/19		
+MR1-B401:WH	&EFS=MA1+SS1/19			Ⓔ 29 Ⓘ	-K801:AI3:1	&EFS=MA1+SS1/19	PTTB 1,5/S GY (3208511) 61254101	Phoenix Contact
+MR1-B401:BN	&EFS=MA1+SS1/19			Ⓔ 30 Ⓘ	-K801:AI3:2	&EFS=MA1+SS1/19		
+MR1-B402:WH	&EFS=MA1+SS1/19			Ⓔ 31 Ⓘ	-K801:AI3:3	&EFS=MA1+SS1/19	PTTB 1,5/S GY (3208511) 61254101	Phoenix Contact
+MR1-B402:BN	&EFS=MA1+SS1/19			Ⓔ 32 Ⓘ	-K801:AI3:4	&EFS=MA1+SS1/19		
+MR1-B403:WH	&EFS=MA1+SS1/19			Ⓔ 33 Ⓘ	-K801:AI3:5	&EFS=MA1+SS1/19	PTTB 1,5/S GY (3208511) 61254101	Phoenix Contact

Schutzvermerk ISO 16016 beachten. Refer to protection notice ISO 16016.

Klemmenplan
Terminal diagram

Externe Ziele
External targets

=MA1+SS1-XD2

Interne Ziele
Internal targets

Zielbezeichnung Target designation	Platzierung Placement	Brücke Jumper	Stegbrücke Saddle jumper		Zielbezeichnung Target designation	Platzierung Placement	Klemmenbezeichnung Terminal designation SAP Nummer SAP number	Hersteller Manufacturer
+MR1-B403:BN	&EFS=MA1+SS1/19		'	Ⓔ 34 Ⓘ	-K801:AI3:6	&EFS=MA1+SS1/19		
+MR1-M354:G	&EFS=MA1+SS1/21		'	Ⓔ 35 Ⓘ	-XDS1:22:E	&EFS=MA1+SS1/2	PTTB 1,5/S GY (3208511) 61254101	Phoenix Contact
+MR1-M354:G0	&EFS=MA1+SS1/21		'	Ⓔ 36 Ⓘ	-XDS1:3:E	&EFS=MA1+SS1/2		
+MR1-M354:Y	&EFS=MA1+SS1/21		'	Ⓔ 37 Ⓘ	-K801:AO1:3	&EFS=MA1+SS1/21	PTTB 1,5/S GY (3208511) 61254101	Phoenix Contact
+MR1-M354:M	&EFS=MA1+SS1/21		'	Ⓔ 38 Ⓘ	-K801:AO1:4	&EFS=MA1+SS1/21		
			'	Ⓔ 39 Ⓘ			PTTB 1,5/S GY (3208511) 61254101	Phoenix Contact
			'	Ⓔ 40 Ⓘ				
			'	Ⓔ 41 Ⓘ	-K801:AIO1:3	&EFS=MA1+SS1/10	PTTB 1,5/S GY (3208511) 61254101	Phoenix Contact
			'	Ⓔ 42 Ⓘ				
			'	Ⓔ 43 Ⓘ	-K801:AIO1:1	&EFS=MA1+SS1/13	PTTB 1,5/S GY (3208511) 61254101	Phoenix Contact
			'	Ⓔ 44 Ⓘ	-K801:AIO1:2	&EFS=MA1+SS1/13		
+MR1-B201:1	&EFS=MA1+SS1/12		'	Ⓔ 47 Ⓘ	-K801:IFP AI1:3	&EFS=MA1+SS1/12	PTTB 1,5/S GY (3208511) 61254101	Phoenix Contact
+MR1-B201:2	&EFS=MA1+SS1/12		'	Ⓔ 48 Ⓘ	-K801:IFP AI1:4	&EFS=MA1+SS1/12		
+MR1-B455:1	&EFS=MA1+SS1/19		'	Ⓔ 49 Ⓘ	-K801:IFP AI1:5	&EFS=MA1+SS1/19	PTTB 1,5/S GY (3208511) 61254101	Phoenix Contact
+MR1-B455:2	&EFS=MA1+SS1/19		'	Ⓔ 50 Ⓘ	-K801:IFP AI1:6	&EFS=MA1+SS1/19		
+MR1-M101:Control:BN	&EFS=MA1+SS1/15		'	Ⓔ 51 Ⓘ	-K801:DO1:5	&EFS=MA1+SS1/15	PTTB 1,5/S GY (3208511) 61254101	Phoenix Contact
+MR1-M101:Control:RD	&EFS=MA1+SS1/15		'	Ⓔ 52 Ⓘ	-K801:DO1:6	&EFS=MA1+SS1/15		
+MR1-M101:WH	&EFS=MA1+SS1/15		'	Ⓔ 53 Ⓘ	-K801:DI4:3	&EFS=MA1+SS1/15	PTTB 1,5/S GY (3208511) 61254101	Phoenix Contact
+MR1-M101:WH.	&EFS=MA1+SS1/15		'	Ⓔ 54 Ⓘ	-K801:DI4:4	&EFS=MA1+SS1/15		

Schutzvermerk ISO 16016 beachten. Refer to protection notice ISO 16016.

Klemmenplan
Terminal diagram

Externe Ziele
External targets

=MA1+SS1-XD2

Interne Ziele
Internal targets

Zielbezeichnung Target designation	Platzierung Placement	Brücke Jumper	Stegbrücke Saddle jumper		Zielbezeichnung Target designation	Platzierung Placement	Klemmenbezeichnung Terminal designation SAP Nummer SAP number	Hersteller Manufacturer
+MR1-M101:Control:YE	&EFS=MA1+SS1/15			Ⓔ 55 Ⓘ	-K801:AO1:5	&EFS=MA1+SS1/15	PTTB 1,5/S GY (3208511) 61254101	Phoenix Contact
+MR1-M101:Control:BU	&EFS=MA1+SS1/15			Ⓔ 56 Ⓘ	-K801:AO1:6	&EFS=MA1+SS1/15		
+MR1-M102:Control:BN	&EFS=MA1+SS1/15			Ⓔ 57 Ⓘ	-K801:DO1:7	&EFS=MA1+SS1/15	PTTB 1,5/S GY (3208511) 61254101	Phoenix Contact
+MR1-M102:Control:RD	&EFS=MA1+SS1/15			Ⓔ 58 Ⓘ	-K801:DO1:8	&EFS=MA1+SS1/15		
+MR1-M102:WH	&EFS=MA1+SS1/15			Ⓔ 59 Ⓘ	-K801:DI4:7	&EFS=MA1+SS1/15	PTTB 1,5/S GY (3208511) 61254101	Phoenix Contact
+MR1-M102:WH.	&EFS=MA1+SS1/15			Ⓔ 60 Ⓘ	-K801:DI4:8	&EFS=MA1+SS1/15		
+MR1-M102:Control:YE	&EFS=MA1+SS1/15			Ⓔ 61 Ⓘ			PTTB 1,5/S GY (3208511) 61254101	Phoenix Contact
+MR1-M102:Control:BU	&EFS=MA1+SS1/15			Ⓔ 62 Ⓘ				
				Ⓔ 63 Ⓘ	-K801:IFP DO2:2	&EFS=MA1+SS1/10	PTTB 1,5/S GY (3208511) 61254101	Phoenix Contact
				Ⓔ 64 Ⓘ	-XDS1:8:E	&EFS=MA1+SS1/2		
				Ⓔ 65 Ⓘ	-XDS1:23:E	&EFS=MA1+SS1/2	PTTB 1,5/S GY (3208511) 61254101	Phoenix Contact
				Ⓔ 66 Ⓘ	-XDS1:4:E	&EFS=MA1+SS1/2		
				Ⓔ 67 Ⓘ			PTTB 1,5/S GY (3208511) 61254101	Phoenix Contact
				Ⓔ 68 Ⓘ				
				Ⓔ 69 Ⓘ	-K801:AIO2:1	&EFS=MA1+SS1/9	PTTB 1,5/S GY (3208511) 61254101	Phoenix Contact
				Ⓔ 70 Ⓘ	-K801:AIO2:2	&EFS=MA1+SS1/9		
-B404:WH	&EFS=MA1+SS1/20			Ⓔ 71 Ⓘ	-K801:AIO2:5	&EFS=MA1+SS1/20	PTTB 1,5/S GY (3208511) 61254101	Phoenix Contact
-B404:BN	&EFS=MA1+SS1/20			Ⓔ 72 Ⓘ	-K801:AIO2:6	&EFS=MA1+SS1/20		
				Ⓔ 73 Ⓘ	-XDS1:25:E	&EFS=MA1+SS1/2	PTTB 1,5/S GY (3208511) 61254101	Phoenix Contact

Schutzvermerk ISO 16016 beachten. Refer to protection notice ISO 16016.

Klemmenplan
Terminal diagram

Externe Ziele
External targets

=MA1+SS1-XD2

Interne Ziele
Internal targets

Zielbezeichnung Target designation	Platzierung Placement	Brücke Jumper	Stegbrücke Saddle jumper		Zielbezeichnung Target designation	Platzierung Placement	Klemmenbezeichnung Terminal designation SAP Nummer SAP number	Hersteller Manufacturer
			'	Ⓔ 74 Ⓘ	-XDS1:9:E	&EFS=MA1+SS1/2		
			'	Ⓔ 75 Ⓘ			PTTB 1,5/S GY (3208511) 61254101	Phoenix Contact
			'	Ⓔ 76 Ⓘ				
			'	Ⓔ 77 Ⓘ			PTTB 1,5/S GY (3208511) 61254101	Phoenix Contact
			'	Ⓔ 78 Ⓘ				
			'	Ⓔ 79 Ⓘ			PTTB 1,5/S GY (3208511) 61254101	Phoenix Contact
			'	Ⓔ 80 Ⓘ				
				Ⓔ Ⓘ			D-PTTB 1,5/S (3208579) 61254701	Phoenix Contact

Schutzvermerk ISO 16016 beachten. Refer to protection notice ISO 16016.

Klemmenplan
Terminal diagram

Externe Ziele
External targets

=MA1+SS1-XD3

Interne Ziele
Internal targets

Zielbezeichnung Target designation	Platzierung Placement	Brücke Jumper	Stegbrücke Saddle jumper		Zielbezeichnung Target designation	Platzierung Placement	Klemmenbezeichnung Terminal designation SAP Nummer SAP number	Hersteller Manufacturer
				Ⓔ Ⓘ			CLIPFIX 35-5 (3022276) 65579901	Phoenix Contact
			'	Ⓔ 1 Ⓘ	-K801:DO5:3	&EFS=MA1+SS1/23	PTTB 1,5/S GY (3208511) 61254101	Phoenix Contact
			'	Ⓔ 2 Ⓘ	-K801:DO5:1	&EFS=MA1+SS1/23		
			'	Ⓔ 3 Ⓘ	-K801:DO5:2	&EFS=MA1+SS1/23	PTTB 1,5/S GY (3208511) 61254101	Phoenix Contact
			'	Ⓔ 4 Ⓘ	-K801:DO2:1	&EFS=MA1+SS1/23		
			'	Ⓔ 5 Ⓘ	-K801:DO2:2	&EFS=MA1+SS1/23	PTTB 1,5/S GY (3208511) 61254101	Phoenix Contact
			'	Ⓔ 6 Ⓘ				
				Ⓔ Ⓘ			D-PTTB 1,5/S (3208579) 61254701	Phoenix Contact

Schutzvermerk ISO 16016 beachten. Refer to protection notice ISO 16016.

Klemmenplan
Terminal diagram

Externe Ziele
External targets

=MA1+SS1-XD4

Interne Ziele
Internal targets

Zielbezeichnung Target designation	Platzierung Placement	Brücke Jumper	Stegbrücke Saddle jumper		Zielbezeichnung Target designation	Platzierung Placement	Klemmenbezeichnung Terminal designation SAP Nummer SAP number	Hersteller Manufacturer
				Ⓔ Ⓘ			CLIPFIX 35-5 (3022276) 65579901	Phoenix Contact
				Ⓔ 1 Ⓘ	-S801:5	&EFS=MA1+SS1/16	PTTB 1,5/S GY (3208511) 61254101	Phoenix Contact
				Ⓔ 2 Ⓘ	-S801:7	&EFS=MA1+SS1/16		
				Ⓔ 3 Ⓘ			PTTB 1,5/S-PE GNYE (3208537) 61254201	Phoenix Contact
				Ⓔ 4 Ⓘ	-UTR1	&EFS=MA1+SS1/16		
				Ⓔ 5 Ⓘ	-K801:RS-485-3:2	&EFS=MA1+SS1/16	PTTB 1,5/S-PV GY (3208540) 61759301	Phoenix Contact
				Ⓔ 6 Ⓘ	-A801:RJ45-485.3:RJ45	&EFS=MA1+SS1/16		
				Ⓔ 7 Ⓘ	-K801:RS-485-3:3	&EFS=MA1+SS1/16	PTTB 1,5/S-PV GY (3208540) 61759301	Phoenix Contact
				Ⓔ 8 Ⓘ	-A801:RJ45-485.3:RJ45	&EFS=MA1+SS1/16		
				Ⓔ Ⓘ			D-PTTB 1,5/S (3208579) 61254701	Phoenix Contact

Schutzvermerk ISO 16016 beachten. Refer to protection notice ISO 16016.

Klemmenplan
Terminal diagram

Externe Ziele
External targets

=MA1+SS1-XD5

Interne Ziele
Internal targets

Zielbezeichnung Target designation	Platzierung Placement	Brücke Jumper	Stegbrücke Saddle jumper		Zielbezeichnung Target designation	Platzierung Placement	Klemmenbezeichnung Terminal designation SAP Nummer SAP number	Hersteller Manufacturer
				Ⓔ Ⓘ			CLIPFIX 35-5 (3022276) 65579901	Phoenix Contact
				Ⓔ 1 Ⓘ	-XDS1:6:E	&EFS=MA1+SS1/2	PTTB 1,5/S GY (3208511) 61254101	Phoenix Contact
				Ⓔ 2 Ⓘ	-F201:14	&EFS=MA1+SS1/11		
				Ⓔ 3 Ⓘ			PTTB 1,5/S-PE GNYE (3208537) 61254201	Phoenix Contact
				Ⓔ 4 Ⓘ	-UTR1	&EFS=MA1+SS1/11		
				Ⓔ Ⓘ			D-PTTB 1,5/S (3208579) 61254701	Phoenix Contact
				Ⓔ Ⓘ			CLIPFIX 35-5 (3022276) 65579901	Phoenix Contact

Schutzvermerk ISO 16016 beachten. Refer to protection notice ISO 16016.

Klemmenplan
Terminal diagram

Externe Ziele
External targets

=MA1+SS1-XDE1

Interne Ziele
Internal targets

Zielbezeichnung Target designation	Platzierung Placement	Brücke Jumper	Stegbrücke Saddle jumper		Zielbezeichnung Target designation	Platzierung Placement	Klemmenbezeichnung Terminal designation SAP Nummer SAP number	Hersteller Manufacturer
N	&EFS=MA1+SS1/1		'	Ⓔ N1 Ⓘ			UT 35 BU (3044238) 61777601	Phoenix Contact
PE	&EFS=MA1+SS1/1		'	Ⓔ PE1 Ⓘ	-UH	&EFS=MA1+SS1/1	UT 35-PE (3044241) 61777501	Phoenix Contact
			'	Ⓔ PE2 Ⓘ	-UR	&EFS=MA1+SS1/1	UT 35-PE (3044241) 61777501	Phoenix Contact
-UC	&EFS=MA1+SS1/1		'	Ⓔ PE3 Ⓘ	-XD1:PE7:I	&EFS=MA1+SS1/3	PT 6-PE GNYE (3211822) 61759901	Phoenix Contact
				Ⓔ Ⓘ			D-PT 6 (3212044) 61760001	Phoenix Contact
				Ⓔ Ⓘ			CLIPFIX 35-5 (3022276) 65579901	Phoenix Contact

Schutzvermerk ISO 16016 beachten. Refer to protection notice ISO 16016.

Klemmenplan
Terminal diagram

Externe Ziele
External targets

=MA1+SS1-XDS1

Interne Ziele
Internal targets

Zielbezeichnung Target designation	Platzierung Placement	Brücke Jumper	Stegbrücke Saddle jumper		Zielbezeichnung Target designation	Platzierung Placement	Klemmenbezeichnung Terminal designation SAP Nummer SAP number	Hersteller Manufacturer
				Ⓔ Ⓘ			CLIPFIX 35-5 (3022276) 65579901	Phoenix Contact
		●	●	Ⓔ 1 Ⓘ	-T21:-.	&EFS=MA1+SS1/2	PT 1,5/S-3PV GY (3213742) 61759401	Phoenix Contact
-E42:L-	&EFS=MA1+SS1/5	●	'	Ⓔ 2 Ⓘ	-S801:4	&EFS=MA1+SS1/16		
-XD2:36:I	&EFS=MA1+SS1/21	●	'	Ⓔ 3 Ⓘ	-K801:24VDC:2	&EFS=MA1+SS1/17		
-XD2:66:I	&EFS=MA1+SS1/7	●	●	Ⓔ 4 Ⓘ	-Q151:A2	&EFS=MA1+SS1/18	PT 1,5/S-3PV GY (3213742) 61759401	Phoenix Contact
-XD2:20:I	&EFS=MA1+SS1/7	●	'	Ⓔ 5 Ⓘ	-K451:A2	&EFS=MA1+SS1/18		
-XD5:1:I	&EFS=MA1+SS1/11	●	'	Ⓔ 6 Ⓘ				
-XD2:22:I	&EFS=MA1+SS1/8	●	●	Ⓔ 7 Ⓘ	-F201:A2-	&EFS=MA1+SS1/12	PT 1,5/S-3PV GY (3213742) 61759401	Phoenix Contact
-XD2:64:I	&EFS=MA1+SS1/10	●	'	Ⓔ 8 Ⓘ	-F202:A2-	&EFS=MA1+SS1/13		
-XD2:74:I	&EFS=MA1+SS1/9	●	'	Ⓔ 9 Ⓘ				
		●	●	Ⓔ 10 Ⓘ			PT 1,5/S-3PV GY (3213742) 61759401	Phoenix Contact
		●	'	Ⓔ 11 Ⓘ				
		●	'	Ⓔ 12 Ⓘ				
		●	●	Ⓔ 13 Ⓘ			PT 1,5/S-3PV GY (3213742) 61759401	Phoenix Contact
		●	'	Ⓔ 14 Ⓘ				
		●	'	Ⓔ 15 Ⓘ				
				Ⓔ Ⓘ			D-PT 1,5/S-3L (3113771) 61759501	Phoenix Contact
		●	●	Ⓔ 21 Ⓘ	-F22:2	&EFS=MA1+SS1/2	PT 1,5/S-3PV GY (3213742) 61759401	Phoenix Contact
-XD2:35:I	&EFS=MA1+SS1/21	●	'	Ⓔ 22 Ⓘ	-K801:24VDC:1	&EFS=MA1+SS1/17		

Schutzvermerk ISO 16016 beachten. Refer to protection notice ISO 16016.

Klemmenplan
Terminal diagram

Externe Ziele
External targets

=MA1+SS1-XDS1

Interne Ziele
Internal targets

Zielbezeichnung Target designation	Platzierung Placement	Brücke Jumper	Stegbrücke Saddle jumper		Zielbezeichnung Target designation	Platzierung Placement	Klemmenbezeichnung Terminal designation SAP Nummer SAP number	Hersteller Manufacturer
-XD2:65:I	&EFS=MA1+SS1/7			E 23 I	-K801:DO4:3	&EFS=MA1+SS1/7		
-XD2:11:I	&EFS=MA1+SS1/18			E 24 I	-K801:DO4:7	&EFS=MA1+SS1/8	PT 1,5/S-3PV GY (3213742) 61759401	Phoenix Contact
-XD2:73:I	&EFS=MA1+SS1/9			E 25 I	-K801:IFP DO2:1	&EFS=MA1+SS1/10		
				E 26 I	-F201:13	&EFS=MA1+SS1/11		
-K801:DO3:1	&EFS=MA1+SS1/5			E 27 I	-K801:DO1:1	&EFS=MA1+SS1/12	PT 1,5/S-3PV GY (3213742) 61759401	Phoenix Contact
				E 28 I	-K801:DO1:3	&EFS=MA1+SS1/13		
				E 29 I				
				E 30 I			PT 1,5/S-3PV GY (3213742) 61759401	Phoenix Contact
				E 31 I				
				E 32 I				
				E 33 I	-S801:2	&EFS=MA1+SS1/16	PT 1,5/S-3PV GY (3213742) 61759401	Phoenix Contact
				E 34 I				
				E 35 I				
				E I			D-PT 1,5/S-3L (3113771) 61759501	Phoenix Contact
-XDS1:PE1:E	&EFS=MA1+SS1/2			E TN1 I	-T21:-	&EFS=MA1+SS1/2	UK 5-MTK-P/P GY (3004032) 65559501	Phoenix Contact
-XDS1:TN1:E	&EFS=MA1+SS1/2			E PE1 I	-XD1:PE1:I	&EFS=MA1+SS1/3	PT 2,5-PE GNYE (3209536) 61759101	Phoenix Contact
				E I			D-ST 2,5 (3030417) 65573001	Phoenix Contact
				E I			CLIPFIX 35-5 (3022276) 65579901	Phoenix Contact

Schutzvermerk ISO 16016 beachten. Refer to protection notice ISO 16016.

Kabelübersicht
Cable overview

Kabelname Cable name	Platzierung Placement	SAP Nummer SAP number	Funktion Function	Hersteller Manufacturer Leitungstyp Cable type	Bestellnummer Order number	Länge Length
+SS1-WA801-1	&EFS+SS1/16.5	61416001	Bedienpanel	HELUKABEL GmbH UC900 BK 4x2x27/7 AWG	806142	2,25 m
+MR1-WB201	&EFS+SS1/12.2	61841401	Drucksensor Austritt Pumpe 1	U.I. Lapp GmbH UNITRONIC LiYY A 2x20/7 AWG	0022632	
+MR1-WB452	&EFS+SS1/19.1	61841401	Drucksensor Kaltwasser Eintritt	U.I. Lapp GmbH UNITRONIC LiYY A 2x20/7 AWG	0022632	
+MR1-WB453	&EFS+SS1/19.2	61841401	Drucksensor Hochdruck	U.I. Lapp GmbH UNITRONIC LiYY A 2x20/7 AWG	0022632	
+MR1-WB454	&EFS+SS1/19.3	61841401	Drucksensor Niederdruck	U.I. Lapp GmbH UNITRONIC LiYY A 2x20/7 AWG	0022632	
+MR1-WB455	&EFS+SS1/19.4	61126601	Drucksensor Füllstand Tank	TIVAL Sensor GmbH MSV-A 4x0,75 mm²	1070046	4 m
+MR1-WE251	&EFS+SS1/2.0	65723901	Gehäuseheizung 1	U.I. Lapp GmbH ÖLFLEX 150 3G1,5 mm²	0015303	
+MR1-WE252	&EFS+SS1/2.1	65723901	Gehäuseheizung 2	U.I. Lapp GmbH ÖLFLEX 150 3G1,5 mm²	0015303	
+MR1-WM151	&EFS+SS1/14.1	65726501	Verdichter 1	U.I. Lapp GmbH ÖLFLEX 191 4G6 mm²	0011165	
+MR1-WM152	&EFS+SS1/14.4	65726501	Verdichter 2	U.I. Lapp GmbH ÖLFLEX 191 4G6 mm²	0011165	
+MR1-WM201	&EFS+SS1/12.6	65725901	Pumpe 1	U.I. Lapp GmbH ÖLFLEX 191 4G2,5 mm²	0011151	
+MR1-WM202	&EFS+SS1/13.6	65725901	Pumpe 2	U.I. Lapp GmbH ÖLFLEX 191 4G2,5 mm²	0011151	
+MR1-WM354	&EFS+SS1/21.4	65724401	Expansionsventil	U.I. Lapp GmbH ÖLFLEX 150 5G1 mm²	0015205	

Schutzvermerk ISO 16016 beachten. Refer to protection notice ISO 16016.

Kabelplan
Cable diagram

Kabelname Cable name	Ader Conductor		Ziel 1 Target 1	Ziel 2 Target 2	Funktion Function
+SS1-WA801-1	WH/OG	27/7 AWG	+SS1-A801:RJ45-485.3:RJ45	+SS1-T801:OUT:+12V	Bedienpanel Control panel
+SS1-WA801-1	OG	27/7 AWG	+SS1-A801:RJ45-485.3:RJ45	+SS1-T801:OUT:+12V	=
+SS1-WA801-1	WH/GN	27/7 AWG	+SS1-A801:RJ45-485.3:RJ45	+SS1-T801:OUT:GND	=
+SS1-WA801-1	BU	27/7 AWG	+SS1-A801:RJ45-485.3:RJ45	+SS1-XD4:6:I	=
+SS1-WA801-1	WH/BU	27/7 AWG	+SS1-A801:RJ45-485.3:RJ45	+SS1-XD4:8:I	=
+SS1-WA801-1	GN	27/7 AWG	+SS1-A801:RJ45-485.3:RJ45	+SS1-T801:OUT:GND	=
+SS1-WA801-1	WH/BN	27/7 AWG			=
+SS1-WA801-1	BN	27/7 AWG			=
+SS1-WA801-1	SH	AWG	+SS1-A801:RJ45-485.3:RJ45	+SS1-XSH801:1	=
+MR1-WB201	WH	20/7 AWG	+MR1-B201:1	+SS1-XD2:47:E	Drucksensor Austritt Pumpe 1 Pressure sensor outlet pump 1
+MR1-WB201	BN	20/7 AWG	+MR1-B201:2	+SS1-XD2:48:E	=
+MR1-WB452	WH	20/7 AWG	+MR1-B452:1	+SS1-XD2:23:E	Drucksensor Kaltwasser Eintritt Pressure sensor cold water inlet
+MR1-WB452	BN	20/7 AWG	+MR1-B452:2	+SS1-XD2:24:E	=
+MR1-WB453	WH	20/7 AWG	+MR1-B453:1	+SS1-XD2:25:E	Drucksensor Hochdruck Pressure sensor high pressure
+MR1-WB453	BN	20/7 AWG	+MR1-B453:2	+SS1-XD2:26:E	=
+MR1-WB454	WH	20/7 AWG	+MR1-B454:1	+SS1-XD2:27:E	Drucksensor Niederdruck Pressure sensor low pressure
+MR1-WB454	BN	20/7 AWG	+MR1-B454:2	+SS1-XD2:28:E	=
+MR1-WB455	BN	0,75 mm²	+MR1-B455:1	+SS1-XD2:49:E	Drucksensor Füllstand Tank Pressure sensor filling level tank
+MR1-WB455	BU	0,75 mm²	+MR1-B455:2	+SS1-XD2:50:E	=
+MR1-WB455	BK	0,75 mm²			=
+MR1-WB455	GNYE	0,75 mm²			=
+MR1-WE251	1	1,5 mm²	+MR1-E251:BN	+SS1-XD1:1:E	Gehäuseheizung 1 crank case heater 1
+MR1-WE251	2	1,5 mm²	+MR1-E251:BU	+SS1-XD1:2:E	=
+MR1-WE251	GNYE	1,5 mm²	+MR1-E251:GNYE	+SS1-XD1:PE5:E	=
+MR1-WE252	1	1,5 mm²	+MR1-E252:BN	+SS1-XD1:3:E	Gehäuseheizung 2 crank case heater 2
+MR1-WE252	2	1,5 mm²	+MR1-E252:BU	+SS1-XD1:4:E	=
+MR1-WE252	GNYE	1,5 mm²	+MR1-E252:GNYE	+SS1-XD1:PE6:E	=
+MR1-WM151	1	6 mm²	+MR1-M151:T1	+SS1-Q151:2	Verdichter 1 Compressor 1
+MR1-WM151	2	6 mm²	+MR1-M151:T2	+SS1-Q151:4	=
+MR1-WM151	3	6 mm²	+MR1-M151:T3	+SS1-Q151:6	=
+MR1-WM151	GNYE	6 mm²	+MR1-M151:PE	+SS1-XD1:PE7:E	=
+MR1-WM152	1	6 mm²	+MR1-M152:T1	+SS1-Q152:2	Verdichter 2 Compressor 2
+MR1-WM152	2	6 mm²	+MR1-M152:T2	+SS1-Q152:4	=
+MR1-WM152	3	6 mm²	+MR1-M152:T3	+SS1-Q152:6	=
+MR1-WM152	GNYE	6 mm²	+MR1-M152:PE	+SS1-XD1:PE8:E	=
+MR1-WM201	1	2,5 mm²	+MR1-M201:U1	+SS1-F201:2T1	Pumpe 1 Pump 1
+MR1-WM201	2	2,5 mm²	+MR1-M201:V1	+SS1-F201:4T2	=
+MR1-WM201	3	2,5 mm²	+MR1-M201:W1	+SS1-F201:6T3	=
+MR1-WM201	GNYE	2,5 mm²	+MR1-M201:PE	+SS1-XD1:PE8:I	=
+MR1-WM202	1	2,5 mm²	+MR1-M202:U1	+SS1-F202:2T1	Pumpe 2 Pump 2

Schutzvermerk ISO 16016 beachten. Refer to protection notice ISO 16016.

Kabelplan
Cable diagram

Kabelname Cable name	Ader Conductor		Ziel 1 Target 1	Ziel 2 Target 2	Funktion Function
+MR1-WM202	2	2,5 mm²	+MR1-M202:V1	+SS1-F202:4T2	Pumpe 2 Pump 2
+MR1-WM202	3	2,5 mm²	+MR1-M202:W1	+SS1-F202:6T3	=
+MR1-WM202	GNYE	2,5 mm²	+MR1-M202:PE	+SS1-XD1:PE9:I	=
+MR1-WM354	1	1 mm²	+MR1-M354:G	+SS1-XD2:35:E	Expansionsventil Expansion valve
+MR1-WM354	2	1 mm²	+MR1-M354:G0	+SS1-XD2:36:E	=
+MR1-WM354	3	1 mm²	+MR1-M354:Y	+SS1-XD2:37:E	=
+MR1-WM354	4	1 mm²	+MR1-M354:M	+SS1-XD2:38:E	=
+MR1-WM354	GNYE	1 mm²			=

Schutzvermerk ISO 16016 beachten. Refer to protection notice ISO 16016.

Zuschnittsliste
Cutting list

Betriebsmittelkennzeichen Device tag Platzierung Placement	SAP Nummer SAP number	Menge Quantity ME	Länge Length	Bezeichnung Designation	Technische Kenngröße Technical characteristic Bestellnummer Order number	Hersteller Manufacturer
+SS1-U1	65765301	1	240 mm	Kabelkanal Cable duct	40x80x2000mm 7331-1	Licatec GmbH
+SS1-U2	65765301	1	130 mm	Kabelkanal Cable duct	40x80x2000mm 7331-1	Licatec GmbH
+SS1-U3	61760101	1	500 mm	Kabelkanal Cable duct	30x80x2000mm 7330-1	Licatec GmbH
+SS1-U4	65765301	1	240 mm	Kabelkanal Cable duct	40x80x2000mm 7331-1	Licatec GmbH
+SS1-U5	65765301	1	153 mm	Kabelkanal Cable duct	40x80x2000mm 7331-1	Licatec GmbH
+SS1-U6	61760101	1	373 mm	Kabelkanal Cable duct	30x80x2000mm 7330-1	Licatec GmbH
+SS1-U7	65765301	1	153 mm	Kabelkanal Cable duct	40x80x2000mm 7331-1	Licatec GmbH
+SS1-U8	61760101	1	250 mm	Kabelkanal Cable duct	30x80x2000mm 7330-1	Licatec GmbH
+SS1-U9	61760101	1	549 mm	Kabelkanal Cable duct	30x80x2000mm 7330-1	Licatec GmbH
+SS1-U11	60005301	1	269 mm	Tragschiene Mounting rail	35x7,5mm 2933/2 GL	Niedax GmbH & Co. KG
+SS1-U12	60005301	1	153 mm	Tragschiene Mounting rail	35x7,5mm 2933/2 GL	Niedax GmbH & Co. KG
+SS1-U13	60005301	1	153 mm	Tragschiene Mounting rail	35x7,5mm 2933/2 GL	Niedax GmbH & Co. KG
+SS1-U14	60005301	1	489 mm	Tragschiene Mounting rail	35x7,5mm 2933/2 GL	Niedax GmbH & Co. KG
+SS1-U15	66575101	1	80 mm	Tragschiene Mounting rail	35x15mm 0975490103	Adolf Würth GmbH & Co. KG
+SS1-U16	657679B01	1	360 mm	Verdrahtungskanal Wire duct	Ø20mm 0,5m 7861-1	Licatec GmbH

Schutzvermerk ISO 16016 beachten. Refer to protection notice ISO 16016.